Promozione
di fine anno

2026 | Valida dal 1° Ottobre
al 31 Dicembre 2026



Mitutoyo

PRECISION
IS IN OUR DNA

scopri di più:

La cultura dell'accuratezza.
KAIZEN come filosofia.

4 motivi per cui Mitutoyo fa la differenza per i nostri clienti.



PRECISION
IS IN OUR **DNA**

Controlla cosa c'è di nuovo in Mitutoyo:

ilac-MRA

CERTIFIED wireless Metrology Partner Mitutoyo

Pag. 5 Pag. 11

I prezzi sopra indicati sono i prezzi al dettaglio suggeriti da Mitutoyo, IVA esclusa. Valida fino ad esaurimento scorte

	Titolo	Descrizione
U-WAVE	Sistema di trasmissione dati wireless	U-WAVE è il sistema di trasmissione dati wireless proprietario Mitutoyo, superiore al Bluetooth sia in termini di affidabilità che di portata. Si basa su segnali IEEE802.15.4 nella banda da 2,4 GHz.
	Standard di trasmissione dati wireless	Bluetooth è uno standard wireless per la trasmissione di dati, musica, video o immagini fino a circa 10 m di distanza.
U-WAVE fit	Sistema di trasmissione per U-WAVE e Bluetooth	I trasmettitori U-WAVE fit sono disponibili sia nella versione U-Wave che in quella Bluetooth.
DIGIMATIC	Standard di trasmissione dati Mitutoyo	L'interfaccia proprietaria Mitutoyo Digimatic consente il trasferimento rapido e affidabile di dati di misura a sistemi esterni quali PC, stampanti e visualizzatori Mitutoyo.
DIGIMATIC S1	Sistema di comunicazione bidirezionale per dispositivi di misura	Il protocollo proprietario di comunicazione seriale bidirezionale Mitutoyo consente a un PC collegato di effettuare l'uscita dei dati di misura, configurare e controllare uno strumento di misura, nonché acquisire informazioni relative a uno specifico strumento di misura.
MeasurLink An Integrated Solution for Quality Data Management	Sistema software SPC	MeasurLink® è un sistema software di gestione dei dati di misura (SPC) basato su database (SQL Server).
IPXX	Livello di protezione in ambienti difficili	Classificazione della protezione da acqua e polvere come definita dalla norma IEC 60529.
PROPRIETARY INSPECTION CERTIFICATE	Certificato di Ispezione	Include i dati di ispezione che i clienti possono utilizzare in sicurezza. Mitutoyo rilascia inoltre un certificato di ispezione dello strumento di misura acquistato e, a pagamento, un certificato di taratura che ne attesta la tracciabilità rispetto alla norma di riferimento.
ABSOLUTE™	Encoder lineare ABSOLUTE	Riga ottica elettronica che fornisce una lettura diretta della posizione lineare ABSOLUTE. Non è necessario inizializzare lo strumento dopo l'accensione.
COOLANT PROOF™	Termine universale per piccoli utensili Digimatic Mitutoyo	Questi strumenti da banco non solo sono resistenti alla polvere e impermeabili all'acqua (grado di protezione IP65 o superiore), ma durante il normale utilizzo, resistono anche al deterioramento dei materiali dovuto al contatto con olio da taglio o con liquidi refrigeranti. Nota: alcuni tipi di olio da taglio o liquido refrigerante aggressivi possono deteriorare i materiali di tenuta nel tempo.

Strumenti da banco certificati

Nuova promozione



Cod.	Descrizione	Campo	Risoluzione	Uscita dati	Caratteristiche speciali	Listino €	Promozione €
500-161-30CALX	Calibro digitale ABS AOS	0-150 mm	0,01 mm	Si	Asta di prof. piatta	192,00 €	154,00 €
500-162-30CALX	Calibro digitale ABS AOS	0-200 mm	0,01 mm	Si	Asta di prof. piatta	264,00 €	214,00 €
500-181-30CALX	Calibro digitale ABS AOS	0-150 mm	0,01 mm	No	Asta di prof. piatta	154,00 €	114,90 €
500-182-30CALX	Calibro digitale ABS AOS	0-200 mm	0,01 mm	No	Asta di prof. piatta	237,00 €	184,00 €
500-184-30CALX	Calibro digitale ABS AOS	0-150 mm	0,01 mm	No	Asta prof. tonda	154,00 €	114,90 €
500-706-20CALX	Calibro digitale ABS IP67	0-150 mm	0,01 mm	No	Asta di prof. piatta	224,00 €	164,00 €
500-707-20CALX	Calibro digitale ABS IP67	0-200 mm	0,01 mm	No	Asta di prof. piatta	303,00 €	234,00 €
500-716-20CALX	Calibro digitale ABS IP67	0-150 mm	0,01 mm	Si	Asta di prof. piatta	279,00 €	214,00 €
500-717-20CALX	Calibro digitale ABS IP67	0-200 mm	0,01 mm	Si	Asta di prof. piatta	350,00 €	274,00 €

Cod.	Descrizione	Campo	Risoluzione	Uscita dati	Caratteristiche speciali	Listino €	Promozione €
293-230-30CALX	Micrometro digitale IP65	0-25 mm	0,001 mm	Si		340,00 €	274,00 €
293-240-30CALX	Micrometro digitale IP65	0-25 mm	0,001 mm	No		267,00 €	214,00 €
293-821-30CALX	Micrometro digitale (mod.di ingresso)	0-25 mm	0,001 mm	No		211,00 €	174,00 €
293-140-40CALX	Micrometro Digitale QuantuMike IP65	0-25 mm	0,001 mm	Si	Comunicazione bidirezionale	407,00 €	324,00 €

Cod.	Descrizione	Campo	Risoluzione	Uscita dati	Caratteristiche speciali	Listino €	Promozione €
543-781B-10CALX	Comparatore digitale ID-S	12,7 mm	0,01 mm	Si	Fondello piatto	208,00 €	174,00 €
543-700B-CALX	Comparatore digitale ID-C	12,7 mm	0,0005 mm	Si	Fondello piatto/ Comunicazione bidirezionale	475,00 €	384,00 €

I prezzi sopra indicati sono i prezzi al dettaglio suggeriti da Mitutoyo, IVA esclusa. Valida fino ad esaurimento scorte

Strumenti da banco certificati

Pronto subito!

- Il dispositivo viene consegnato con il certificato di taratura -> pronto all' uso.
- Nessuna ulteriore attività o attesa necessarie

Conformità immediata!

- Gli strumenti sono tracciabili e pronti per la verifica fin dal primo giorno.
- Supporta i requisiti ISO/ gestione della qualità.

Certificazione compresa!

- La taratura è già integrata nel processo di consegna.
- Evita ordini di taratura separati con tempi di consegna più lunghi.

Riduzione dei passaggi!

Non è necessario:

- Gestire le spedizioni.
- Programmare la taratura.
- Tracciare gli ordini -> semplifica i processi interni.



543-700B-CALX

Conformità al Sistema Internazionale di Taratura e Accreditamento

ISO 17025
ACCREDITED LABORATORY

CALIBRATION
RvA K 086



500-707-20CALX

Laboratorio di taratura di Mitutoyo NL

- Accreditato dal Dutch Accreditation Council "RvA" (Raad voor Accreditatie).
- RvA è membro dell' ILAC (International Laboratory Accreditation Cooperation).
- Conformità alla ISO/IEC 17025:2017 .
- Requisiti generali per la competenza dei laboratori di prova e di taratura.
- Questo rende il sistema di accreditamento RvA equivalente a DAkkS, COFRAC, UKAS, e a molti altri enti di accreditamento internazionali.

Volete far tarare uno strumento in futuro?
Il vostro feedback ci aiuta a definire la nostra gamma di tarature.

Micrometro digitale QuantuMike IP65

- Lo stelo si muove quattro volte più velocemente rispetto a un micrometro standard. (Passo dello stelo di 2 mm/giro)
- La funzione di avviso di taratura aiuta nella gestione efficace degli strumenti di misura.
- Supporta la comunicazione seriale bidirezionale Digimatic S1.
- La nuova specifica di precisione fa riferimento alla norma EN ISO 3611:2023.

Cod.	Descrizione	Campo	Risoluzione	Accura-tezza	Uscita dati	Cavo USB*	Listino €	Promozione €
293-141-40	Micrometro Digitale QuantuMike IP65	25-50 mm	0,001 mm	Classe 1	Si	06AGQ001A	483,00 €	379,00 €
293-142-40	Micrometro Digitale QuantuMike IP65	50-75 mm	0,001 mm	Classe 1	Si	06AGQ001A	573,00 €	449,00 €
293-143-40	Micrometro Digitale QuantuMike IP65	75-100 mm	0,001 mm	Classe 1	Si	06AGQ001A	647,00 €	509,00 €

*I cavi USB non sono compresi e devono essere acquistati separatamente

IP65 U-WAVE fit DIGIMATIC S1 COOLANT PROOF™ PROPRIETARY INSPECTION CERTIFICATE MeasurLink® ENABLED Data Management Software by Mitutoyo

Micrometro digitale per esterni IP65

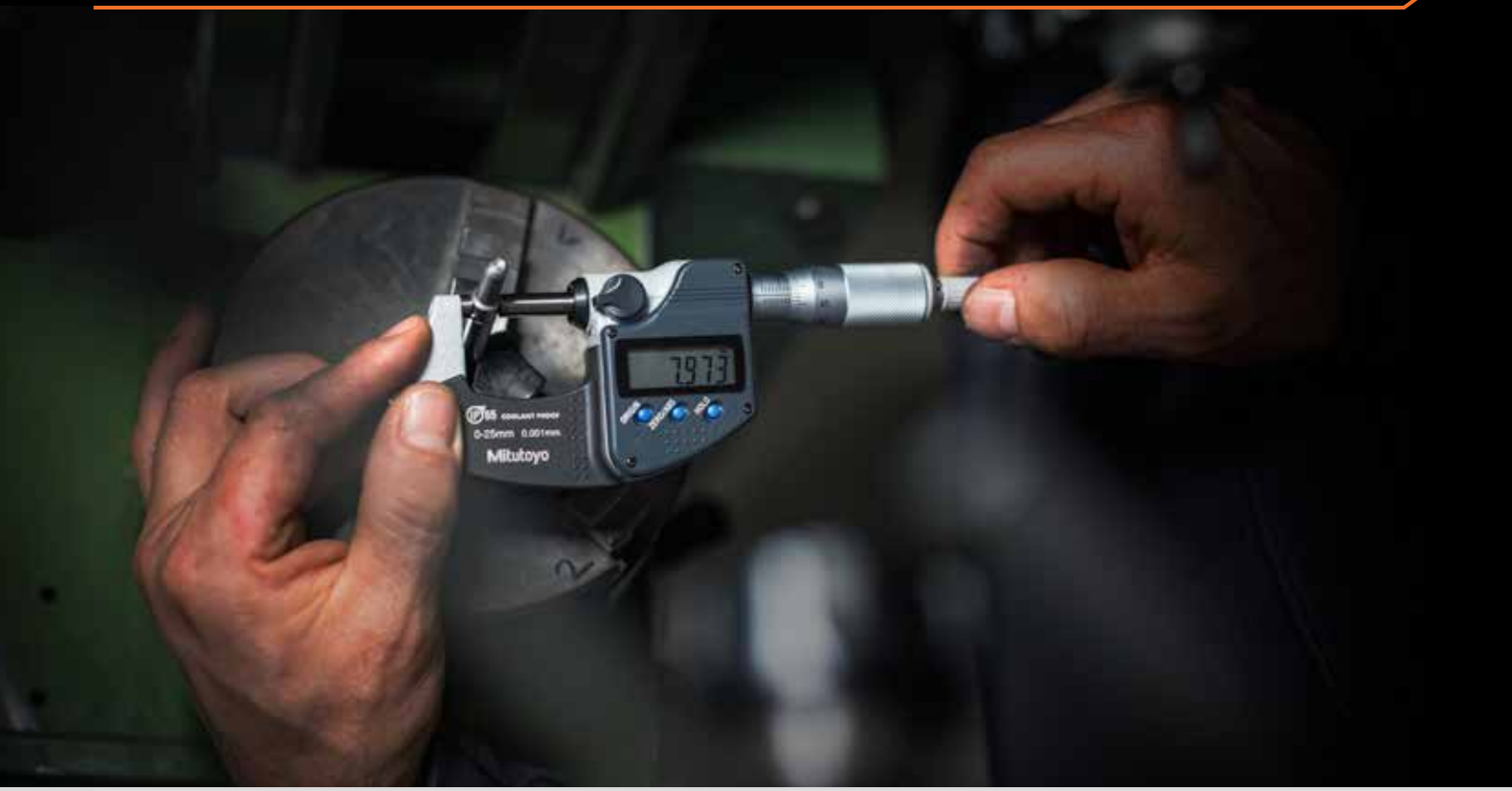

I prezzi sopra indicati sono i prezzi al dettaglio suggeriti da Mitutoyo, IVA esclusa. Valida fino ad esaurimento scorte



- IP65 per un'eccellente resistenza all'acqua e alla polvere (eccetto 293-821-30).
- Modello impermeabile, adatto ad ambienti di lavorazione con spruzzi di refrigerante. (eccetto 293-821-30).
- La nuova specifica di accuratezza fa riferimento alla norma EN ISO 3611:2023.

No.	Descrizione	Campo	Risoluzione	Accuratezza	Uscita dati	Listino €	Promozione €
293-821-30	Micrometro digitale (modello di ingresso)	0-25 mm	0,001 mm	Classe 2	No	196,00 €	159,00 €
293-240-30	Micrometro digitale IP65	0-25 mm	0,001 mm	Classe 1	No	252,00 €	199,00 €
293-241-30	Micrometro digitale IP65	25-50 mm	0,001 mm	Classe 1	No	353,00 €	279,00 €
293-242-30	Micrometro digitale IP65	50-75 mm	0,001 mm	Classe 1	No	425,00 €	339,00 €
293-243-30	Micrometro digitale IP65	75-100 mm	0,001 mm	Classe 1	No	484,00 €	389,00 €

IP65 COOLANT PROOF™

Mitutoyo guarantees the product quality. Mitutoyo guarantees the product safety. PROPRIETARY INSPECTION CERTIFICATE

I prezzi sopra indicati sono i prezzi al dettaglio suggeriti da Mitutoyo, IVA esclusa. Valida fino ad esaurimento scorte

Micrometro digitale Quickmike IP65

- Con avanzamento dello stelo di 10 mm per giro del tamburo, stelo non rotante.
- Grado di protezione IP65 per un'eccellente resistenza ad acqua e polvere.
- Design impermeabile adatto ad ambienti con presenza di spruzzi di liquido refrigerante.
- La nuova specifica di accuratezza fa riferimento alla norma EN ISO 3611:2023.



Cod.	Descrizione	Campo	Risoluzione	Accura-tezza	Uscita dati	Cavo USB*	Listino €	Promozione €
293-666-20	Micrometro digitale Absolute Quickmike	0-30 mm	0,001 mm	Classe 2	Si	06AFM380B	605,00 €	479,00 €

*I cavi USB non sono compresi e devono essere acquistati separatamente

ABSOLUTE™ IP65 U-WAVE DIGIMATIC COOLANT PROOF™ MeasurLink® ENABLED Data Management Software by Mitutoyo

Micrometro digitale ad altissima accuratezza



Nuova specifica di accuratezza con riferimento alla norma EN ISO 3611:2023

- Micrometro ad altissima precisione (Classe 0) con risoluzione di 0,0001 mm.
- Telaio ad alta rigidità e meccanismo di forza costante ad alte prestazioni (7-9 N).

Cod.	Descrizione	Campo	Risoluzione	Accuratezza	Uscita dati	Cavo USB*	Listino €	Promozione €
293-100-20	Micrometro digitale ad alta accuratezza	0-25 mm	0,0001 mm	± 0,5 µm (Classe 0)	Si	06AFM380B	2.067,00 €	1.649,00 €

*I cavi USB non sono compresi e devono essere acquistati separatamente

U-WAVE DIGIMATIC ABSOLUTE™ MeasurLink® ENABLED Data Management Software by Mitutoyo

I prezzi sopra indicati sono i prezzi al dettaglio suggeriti da Mitutoyo, IVA esclusa. Valida fino ad esaurimento scorte

Micrometro analogico per esterni





193-101



103-137

Eccetto 193-101,
103-913-50 (>50 mm) & 103-915-10

Cod.	Descrizione	Note	Campo	Graduazione	Accura-tezza	Listino €	Promozione €
193-101	Micrometro digit. per esterni	Con contatore meccanico	0-25 mm	0,01 mm	Classe 2	171,00 €	139,00 €
103-137	Micrometro analog. per esterni	Modello di ingresso	0-25 mm	0,01 mm	Classe 2	62,00 €	49,90 €
103-138	Micrometro analog. per esterni	Modello di ingresso	25-50 mm	0,01 mm	Classe 2	88,00 €	69,90 €
103-139-10	Micrometro analog. per esterni	Modello di ingresso	50-75 mm	0,01 mm	Classe 1	115,00 €	91,90 €
103-140-10	Micrometro analog. per esterni	Modello di ingresso	75-100 mm	0,01 mm	Classe 2	123,00 €	98,90 €
102-301	Micrometro analog. per esterni	Con guancialini isolanti	0-25 mm	0,01 mm	Classe 2	77,00 €	61,90 €
102-302	Micrometro analog. per esterni	Con guancialini isolanti	25-50 mm	0,01 mm	Class 2	101,00 €	80,90 €

Cod.	Descrizione	Campo	Graduazione	Listino €	Promozione €
103-913-50	Set micrometri per esterni - Modelli di ingresso (6 Pz.)	0-150 mm	0,01 mm	624,00 €	499,00 €
103-915-10	Set micrometri per esterni - Modelli di ingresso (6 Pz.)	150-300 mm	0,01 mm	1.566,00 €	1.249,00 €

Accessori



156-101-10

- Misura a mani libere – Trasforma micrometri meccanici e altri strumenti in pratiche postazioni di misura da banco.
- Versatilità– Adatto a un'ampia gamma di strumenti con telai predisposti per il fissaggio a morsetto.
- Supporto stabile per strumenti – Garantisce un posizionamento sicuro per una migliore ripetibilità delle misure e una maggiore facilità d'uso.

Cod.	Descrizione	Listino €	Promozione €
156-101-10	Supporto con angolo di inclinazione regolabile per micrometri con campo 0-100 mm	73,00 €	58,90 €
156-105-10	Supporto con angolo di inclinazione a 45° per micrometri con campo 0-50 mm	60,00 €	47,90 €

Testine micrometriche

- Possono essere utilizzate in applicazioni quali dispositivi di alimentazione di precisione e tavole a croce su strumenti laser e manipolatori, oltre ai normali impieghi su maschere di misura.
- La massima qualità garantisce applicazioni precise e una lunga durata d'esercizio.
- Design standard di piccole dimensioni.
- Con gambo da 9,5 mm.
- Estremità dell'asta piatta o sferica.



148-104-10



148-801-10

Cod.	Descrizione	Campo	Graduazione	Listino €	Promozione €
148-104-10	Testina micrometrica, Tipo standard piccolo con estremità dello stelo piatta.	0-13 mm	0,01 mm	65,00 €	51,90 €
148-801-10	Testina micrometrica, Tipo standard piccolo con estremità dello stelo sferica	0-13 mm	0,01 mm	66,00 €	52,90 €

Micrometri di profondità

- Modello con aste intercambiabili (128-101).
- Modello con aste intercambiabili D=4 mm (329-251-30).



128-101



329-251-30



Cod.	Descrizione	Campo	Graduazione/ Risoluzione	Uscita dati	Caratteristiche speciali	Cavo USB*	Listino €	Promozione €
128-101	Micrometro di profondità	0-25 mm	0,01 mm	No	1 asta		181,00 €	139,00 €
329-251-30	Micrometro di profondità digitale	0-300 mm	0,001 mm	Si	12 aste intercambiabili	06AFM380B	1.235,00 €	989,00 €

*I cavi USB non sono compresi e devono essere acquistati separatamente

MeasurLink® ENABLED
Data Management Software by Mitutoyo

DIGIMATIC

U-WAVE fit

Metrologia wireless

Nuova promozione



Metrologia Wireless, l'accuratezza connessa.

Porta i tuoi processi di misura a un livello superiore con le soluzioni di metrologia wireless di Mitutoyo. Combinando strumenti di misura estremamente affidabili con la tecnologia wireless U-WAVE, potrai acquisire i dati in modo rapido e accurato, ridurre l'inserimento manuale dei dati, migliorare la tracciabilità e snellire i flussi di lavoro digitali in tutta la tua attività. Che tu stia misurando con calibri, micrometri, comparatori o altri strumenti compatibili, la connettività wireless ti aiuta a lavorare in modo più efficiente, supportando al contempo il tuo percorso verso una produzione sempre più intelligente.

Perchè passare al wireless?

- Eliminazione del trasferimento manuale dei dati.
- Miglioramento della tracciabilità delle misure e dell'integrità dei dati.
- Aumento della produttività e dell'efficienza del processo.
- Connessione diretta dei dati di misura al tuo sistema digitale.
- Costruisci un ambiente produttivo più connesso e pronto per il futuro.

Scopri la promozione wireless:

Trova il partner locale certificato per la metrologia wireless

Verifica la disponibilità nella tua zona presso i nostri partner certificati selezionati per la metrologia wireless:

CERTIFIED wireless Metrology Partner
Mitutoyo

I prezzi sopra indicati sono i prezzi al dettaglio suggeriti da Mitutoyo, IVA esclusa. Valida fino ad esaurimento scorte

Calibro digitale ABS IP67

- Grado di protezione IP67 per un'eccellente resistenza all'acqua e alla polvere.
- Design impermeabile, ideale per ambienti di lavorazione con presenza di spruzzi di liquido refrigerante.
- La scala ABSOLUTE non richiede l'impostazione dell'origine all'accensione e non ha limiti di velocità di risposta.
- I prodotti dotati di uscita dati possono essere integrati nel controllo statistico di processo (SPC) per evitare l'inserimento manuale dei dati.

Cod.	Descrizione	Campo	Risoluzione	Uscita dati	Caratteristiche speciali	Listino €	Promozione €
500-706-20	Calibro digitale ABS IP67	0-150 mm	0,01 mm	No	Asta di prof. piatta	209,00 €	149,00 €
500-709-20	Calibro digitale ABS IP67	0-150 mm	0,01 mm	No	Asta prof. tonda	210,00 €	169,00 €
500-707-20	Calibro digitale ABS IP67	0-200 mm	0,01 mm	No	Asta di prof. piatta	288,00 €	219,00 €
500-708-20	Calibro digitale ABS IP67	0-300 mm	0,01 mm	No	Asta di prof. piatta	414,00 €	319,00 €

Cod.	Descrizione	Campo	Risoluzione	Uscita dati	Caratteristiche speciali	Cavo USB*	Listino €	Promozione €
500-716-20	Calibro digitale ABS IP67	0-150 mm	0,01 mm	Si	Asta prof. piatta	06AFM380A	264,00 €	199,00 €
500-717-20	Calibro digitale ABS IP67	0-200 mm	0,01 mm	Si	Asta prof. piatta	06AFM380A	335,00 €	259,00 €
500-718-20	Calibro digitale ABS IP67	0-300 mm	0,01 mm	Si	Asta prof. piatta	06AFM380A	440,00 €	349,00 €

*I cavi USB non sono compresi e devono essere acquistati separatamente

ABSOLUTE™ U-WAVE fit DIGIMATIC COOLANT PROOF™ IP67 PROPRIETARY INSPECTION CERTIFICATE MeasurLink® ENABLED Data Management Software by Mitutoyo

Calibri digitali ABS

- Il display digitale riduce l'errore umano impedendo un'errata lettura dei risultati di misura.
- I prodotti con uscita dati possono essere integrati nel controllo statistico di processo (SPC) per evitare l'inserimento manuale dei dati.
- La scala ABSOLUTE non richiede l'impostazione dell'origine all'accensione e non ha limiti di velocità di risposta.
- Calibro digitale standard.

Cod.	Descrizione	Campo	Risoluzione	Uscita dati	Caratteristiche speciali	Listino €	Promozione €
500-181-30	Calibro digitale ABS AOS	0-150 mm	0,01 mm	No	Asta prof. piatta	139,00 €	99,90 €
500-184-30	Calibro digitale ABS AOS	0-150 mm	0,01 mm	No	Asta prof. tonda	139,00 €	99,90 €
500-182-30	Calibro digitale ABS AOS	0-200 mm	0,01 mm	No	Asta prof. piatta	222,00 €	169,00 €

Cod.	Descrizione	Campo	Risoluzione	Uscita dati	Caratteristiche speciali	Cavo USB*	Listino €	Promozione €
500-161-30	Calibro digitale ABS AOS	0-150 mm	0,01 mm	Si	Asta prof. piatta	06AFM380C	177,00 €	139,00 €
500-162-30	Calibro digitale ABS AOS	0-200 mm	0,01 mm	Si	Asta prof. tonda	06AFM380C	249,00 €	199,00 €
500-203-30	Calibro digitale ABS AOS	0-150 mm	0,01 mm	Si	Asta prof. tonda	06AFM380C	203,00 €	159,00 €
500-205-30	Calibro digitale ABS AOS	0-300 mm	0,01 mm	Si	Asta prof. piatta	06AFM380C	349,00 €	269,00 €

*I cavi USB non sono compresi e devono essere acquistati separatamente

I prezzi sopra indicati sono i prezzi al dettaglio suggeriti da Mitutoyo, IVA esclusa. Valida fino ad esaurimento scorte





500-181-30

ABSOLUTE™ DIGIMATIC MeasurLink® ENABLED Data Management Software by Mitutoyo U-WAVE fit

Calibri digitali con becchi a pennino/standard



550-331-20

- Le superfici arrotondate dei becchi consentono la misura di dimensioni interne a partire da D=10,1 mm.





551-331-20

- Le superfici di misura a coltello consentono di effettuare misure esterne.
- Le superfici arrotondate dei becchi consentono la misura di dimensioni interne a partire da D=10,1 mm.



- Il grado di protezione IP67 garantisce un'eccellente resistenza all'acqua e alla polvere.
- La tecnologia CoolantProof consente l'utilizzo in lavorazioni meccaniche in presenza di schizzi di liquido refrigerante.

Cod.	Descrizione	Campo	Risoluzione	Uscita dati	Cavo USB*	Listino €	Promozione €
550-331-20	Calibri digitali con becchi a pennino	0-300 mm	0,01 mm	Si	06AFM380A	567,00 €	449,00 €
551-331-20	Calibri digit. con becchi a pennino/standard	0-300 mm	0,01 mm	Si	06AFM380A	614,00 €	489,00 €

*I cavi USB non sono compresi e devono essere acquistati separatamente

MeasurLink® ENABLED Data Management Software by Mitutoyo · U-WAVE fit · ABSOLUTE™ · COOLANT PROOF™ · IP67 · DIGIMATIC



- Le superfici arrotondate dei becchi consentono la misura di dimensioni interne a partire da D=20,1 mm.
- Le superfici di misura a coltello consentono di effettuare misure esterne.
- La scala ABSOLUTE non richiede l'impostazione dell'origine all'accensione e non ha limiti di velocità di risposta.

Cod.	Descrizione	Campo	Risoluzione	Uscita dati	Cavo USB*	Listino €	Promozione €
551-204-10	Calibri digit. con becchi a pennino/standard	0-500 mm	0,01 mm	Si	06AFM380C	989,00 €	789,00 €

*I cavi USB non sono compresi e devono essere acquistati separatamente

MeasurLink® ENABLED Data Management Software by Mitutoyo · U-WAVE · ABSOLUTE™ · DIGIMATIC

I prezzi sopra indicati sono i prezzi al dettaglio suggeriti da Mitutoyo, IVA esclusa. Valida fino ad esaurimento scorte

Calibro digitale ABS IP66 in fibra di carbonio

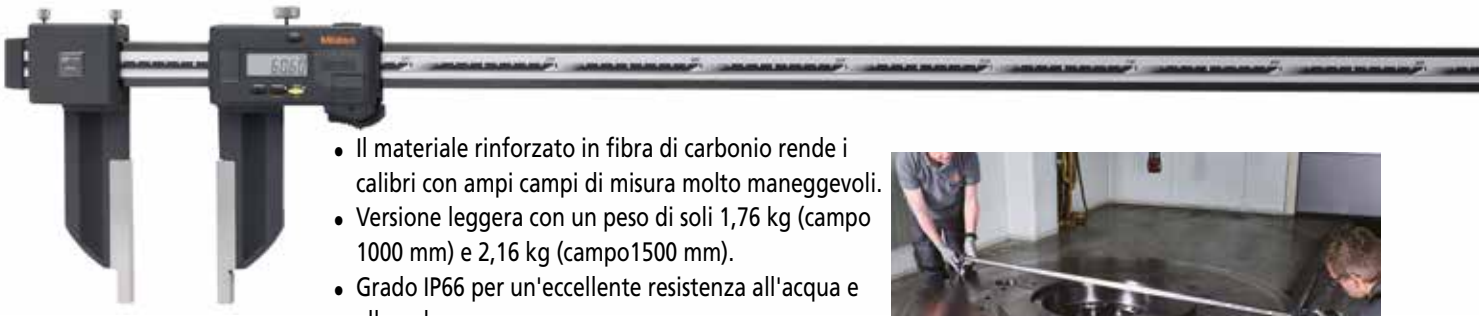

- Il materiale rinforzato in fibra di carbonio rende i calibri con ampi campi di misura molto maneggevoli.
- Versione leggera con un peso di soli 1,76 kg (campo 1000 mm) e 2,16 kg (campo1500 mm).
- Grado IP66 per un'eccellente resistenza all'acqua e alla polvere.
- Tecnologia CoolantProof per l'uso in lavorazioni con presenza di schizzi di liquido refrigerante
- Le superfici arrotondate dei becchi consentono la misura di dimensioni interne a partire da D=20,1 mm.

Cod.	Descrizione	Campo	Risoluzione	Uscita dati	Cavo USB*	Listino €	Promozione €
552-304-10	Calibro digitale ABS in fibra di carbonio	0-1000 mm	0,01 mm	Si	06AFM380A	1.959,00 €	1,569,00 €
552-305-10	Calibro digit. ABS in fibra di carbonio IP66	0-1500 mm	0,01 mm	Si	06AFM380A	2.491,00 €	1.989,00 €

*I cavi USB non sono compresi e devono essere acquistati separatamente

MeasurLink® ENABLED Data Management Software by Mitutoyo · U-WAVE · ABSOLUTE™ · DIGIMATIC · IP66

Calibri a corsoio

- Scorrimento morbido.



530-101



531-122

Cod.	Descrizione	Campo	Graduazione	Caratteristiche speciali	Listino €	Promozione €
530-101	Calibro a corsoio	0-150 mm	0,05 mm		40,00 €	31,90 €
530-104	Calibro a corsoio	0-150 mm/ 0-6"	0,05 mm, 1/128"		41,00 €	31,90 €
530-108	Calibro a corsoio	0-200 mm	0,05 mm		97,00 €	76,00 €
530-114	Calibro a corsoio	0-200 mm/0-8"	0,05 mm, 1/128"		97,00 €	76,90 €
530-122	Calibro a corsoio	0-150 mm	0,02 mm		48,00 €	38,90 €
530-123	Calibro a corsoio	0-200 mm	0,02 mm		78,00 €	61,90 €
531-122	Calibro a corsoio	0-150 mm/ 0-6"	0,05 mm, 1/128"	con leva di sblocco	49,00 €	38,90 €

Calibri ad orologio e Calibri di profondità

- Scorrimento fluido e alta protezione dagli urti.
- Quadrante di facile lettura con caratteri di grande altezza.
- Il quadrante giallo di facile lettura riduce l'effetto dell'errore di parallasse.



505-730



505-732

Cod.	Descrizione	Campo	Graduazione	Caratteristiche speciali	Listino €	Promozione €
505-730	Calibro ad orologio	0-150 mm	0,02 mm	2 mm/giro	140,00 €	109,00 €
505-732	Calibro ad orologio	0-150 mm	0,01 mm	1 mm/giro	161,00 €	129,00 €

Calibri a corsoio di profondità

- Base 100 mm e regolazione fine.
- Costruzione in acciaio inossidabile temprato
- Facile lettura, scala cromata opaca.

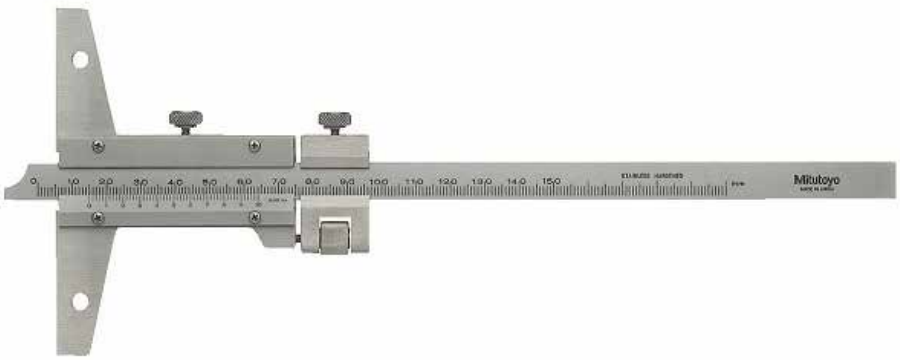

Cod.	Descrizione	Campo	Graduazione	Caratteristiche speciali	Listino €	Promozione €
527-101	Calibro a corsoio di profondità	0-150 mm	0,02 mm	Regolazione fine	183,00 €	149,00 €

I prezzi sopra indicati sono i prezzi al dettaglio suggeriti da Mitutoyo, IVA esclusa. Valida fino ad esaurimento scorte

Calibro digitale ABS di profondità

- Superfici di misura temprate e lappate di precisione.
- La scala ABSOLUTE non richiede l'impostazione dell'origine all'accensione e non ha limiti di velocità di risposta.
- Con base 100 mm.
- Con base 60 mm (571-100-20).







571-100-20



571-203-30



571-302-20

Cod.	Descrizione	Campo	Risoluzione	Uscita dati	Cavo USB*	Listino €	Promozione €
571-201-30	Calibro di profondità ABS AOS	0-150 mm	0,01 mm	Si	06AFM380C	419,00 €	339,00 €
571-202-30	Calibro di profondità ABS AOS	0-200 mm	0,01 mm	Si	06AFM380C	505,00 €	399,00 €
571-203-30	Calibro di profondità ABS AOS	0-300 mm	0,01 mm	Si	06AFM380C	515,00 €	409,00 €
571-100-20	Calibro di prof. ABS per pneumatici IP67	0-25 mm	0,01 mm	Si	06AFM380A	348,00 €	279,00 €
571-251-20	Calibro di profondità ABS IP67	0-150 mm	0,01 mm	Si	06AFM380A	474,00 €	379,00 €
571-302-20	Calibro di profondità ABS IP67, tipo perno	0-200 mm	0,01 mm	Si	06AFM380A	623,00 €	499,00 €

*I cavi USB non sono compresi e devono essere acquistati separatamente

MeasurLink® ENABLED
Data Management Software by Mitutoyo

ABSOLUTE™ U-WAVE fit DIGIMATIC

IP67 (Eccetto 571-201-30, 571-202-30, 571-203-30)

Calibri a corsoio per usi speciali

- Calibri per usi speciali



con becchi regolabili
536-101



con gancio
536-172



con becchi a tracciare in met. duro
536-221 | 536-222

Cod.	Descrizione	Campo	Graduazione	Listino €	Promozione €
536-101	Calibro a corsoio con becchi regolabili	0-150 mm	0,05 mm	330,00 €	259,00 €
536-172	Calibro a corsoio con gancio e regolazione fine	0-200 mm	0,02 mm	734,00 €	589,00 €
536-221	Calibro a corsoio con becchi a tracciare in met. duro	0-150 mm	0,05 mm	179,00 €	139,00 €
536-222	Calibro a corsoio con becchi a tracciare in met. duro	0-200 mm	0,05 mm	216,00 €	169,00 €

Calibri digitali per usi speciali

- Calibri per usi speciali.

573-191-30
Questo calibro ha una forza di misura bassa e costante di 0,5-1 N. Ideale per misurare pezzi elastici come particolari in plastica e gomma.



573-654-20
Calibro robusto per l'officina, con protezione IP67 e tecnologia Coolant-Proof per una misura affidabile anche in condizioni gravose.

I prezzi sopra indicati sono i prezzi al dettaglio suggeriti da Mitutoyo, IVA esclusa. Valida fino ad esaurimento scorte

Calibri digitali per usi speciali

573-635-20



573-643-20





573-648-20



573-662-20

Cod.	Descrizione	Campo	Risoluzione	Uscita dati	Cavo USB*	Listino €	Promozione €
573-191-30	Calibro digitale ABS con forza di misura costante	0-180 mm	0,01 mm	Si	06AFM380C	1.124,00 €	899,00 €
573-635-20	Calibro digitale ABS IP67 con becchi a lama	0-150 mm	0,01 mm	Si	06AFM380A	765,00 €	609,00 €
573-643-20	Calibro digitale ABS IP67 con becchi a lama di coltello	10,1-200 mm	0,01 mm	Si	06AFM380A	871,00 €	699,00 €
573-648-20	Calibro digitale ABS IP67 con becchi a punta verso l'interno	20,1-170 mm	0,01 mm	Si	06AFM380A	806,00 €	639,00 €
573-654-20	Calibro digitale ABS IP67 con becchi rivolti verso l'interno	0-150 mm	0,01 mm	Si	06AFM380A	791,00 €	629,00 €
573-662-20	Calibro digitale ABS IP67 per lo spessore di tubi	0-150 mm	0,01 mm	Si	06AFM380A	675,00 €	539,00 €

*I cavi USB non sono compresi e devono essere acquistati separatamente

MeasurLink ENABLED Data Management Software by Mitutoyo — ABSOLUTE™ — DIGIMATIC — U-WAVE (573-643-20) — COOLANT PROOF™ IP67 (Eccetto 573-191-30) — U-WAVE fit (Eccetto 573-643-20)

I prezzi sopra indicati sono i prezzi al dettaglio suggeriti da Mitutoyo, IVA esclusa. Valida fino ad esaurimento scorte

Micrometri a tre punti per interni

- Il micrometro a tre punti per interni consente una misura stabile grazie all'autocentratura.
- I perni di misura rivestiti in titanio offrono un'eccellente durata e resistenza agli urti.

Cod.	Descrizione	Campo	Graduazione	Accuratezza	Listino €	Promozione €
368-911	Set micrometri analogici a 3 punti per interni (3 pz.)	6-12 mm	0,001 mm	± 2 µm	1.270,00 €	889,00 €
368-912	Set micrometri analogici a 3 punti per interni (2 pz.)	12-20 mm	0,005 mm	± 3 µm	965,00 €	769,00 €
368-913	Set micrometri analogici a 3 punti per interni (4 pz.)	20-50 mm	0,005 mm	± 3 µm	2.128,00 €	1.759,00 €
368-914	Set micrometri analogici a 3 punti per interni (4 pz.)	50-100 mm	0,005 mm	± 3/ ± 4 µm	2.858,00 €	2.279,00 €
368-915	Set micrometri analogici a 3 punti per interni (4 pz.)	100-200 mm	0,005 mm	± 5 µm	6.164,00 €	4.929,00 €





- I prodotti con uscita dati possono essere integrati nel controllo statistico di processo per evitare l'inserimento manuale dei dati.
- Protezione IP65 per un'eccellente resistenza all'acqua e alla polvere.
- La tecnologia CoolantProof consente l'uso in situazioni di lavorazione con presenza di spruzzi di liquido refrigerante.
- I perni di misura rivestiti in titanio offrono un'eccellente durata e resistenza agli urti.

Cod.	Descrizione	Campo	Risoluzione	Accura-tezza	Uscita dati	Cavo USB*	Listino €	Promozione €
468-164	Micrometro digitale a 3 punti per interni IP65	12-16 mm	0,001 mm	± 3 µm	Si	06AFM380B	1.478,00 €	1.179,00 €
468-165	Micrometro digitale a 3 punti per interni IP65	16-20 mm	0,001 mm	± 3 µm	Si	06AFM380B	1.478,00 €	1.179,00 €
468-166	Micrometro digitale a 3 punti per interni IP65	20-25 mm	0,001 mm	± 3 µm	Si	06AFM380B	1.515,00 €	1.199,00 €
468-167	Micrometro digitale a 3 punti per interni IP65	25-30 mm	0,001 mm	± 3 µm	Si	06AFM380B	1.515,00 €	1.199,00 €
468-168	Micrometro digitale a 3 punti per interni IP65	30-40 mm	0,001 mm	± 3 µm	Si	06AFM380B	1.515,00 €	1.199,00 €
468-981	Set micrometri dig. a 3 punti per interni IP65 3 pz.	6-12 mm	0,001 mm	± 2 µm	Si	06AFM380B	3.717,00 €	2.969,00 €
468-982	Set micrometri dig. a 3 punti per interni IP65 3 pz.	12-25 mm	0,001 mm	± 3 µm	Si	06AFM380B	3.938,00 €	3.149,00 €
468-983	Set micrometri dig. a 3 punti per interni IP65 3 pz.	25-50 mm	0,001 mm	± 3 µm	Si	06AFM380B	4.568,00 €	3.649,00 €

*I cavi USB non sono compresi e devono essere acquistati separatamente





I prezzi sopra indicati sono i prezzi al dettaglio suggeriti da Mitutoyo, IVA esclusa. Valida fino ad esaurimento scorte



IP65 COOLANT PROOF™ U-WAVE DIGIMATIC MeasurLink® ENABLED Data Management Software by Mitutoyo

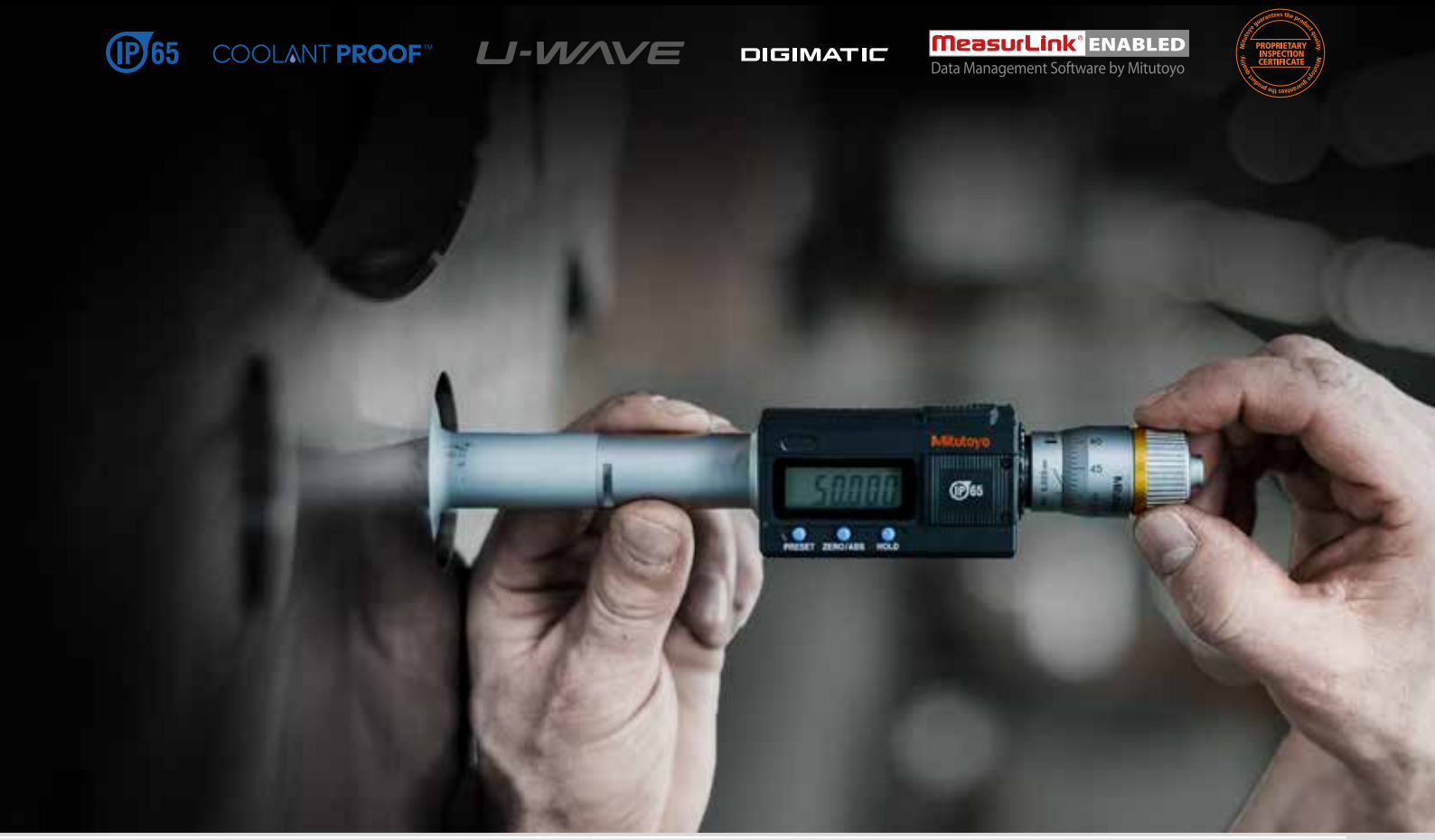

Alesametri





- Metallo duro per il punto di contatto e l'incudine per garantire durata e resistenza all'usura.
- Riduce del 50% l'influenza del calore della mano dell'operatore grazie all'impugnatura a struttura cava.
- L'alesametro viene fornito con un comparatore digitale dotato di funzione di mantenimento del valore minimo, che consente di rilevare facilmente il diametro di un foro.
- Il comparatore è incluso nel set.

Cod.	Descrizione	Campo	Risoluzione	Accura-tezza	Uscita dati	Cavo USB*	Listino €	Promozione €
511-925-20	Alesametro a 2 punti con comparatore digitale 543-310B-10	18-150 mm	0,001 mm	± 2 µm	Si	06AFM380F	1.178,00 €	939,00 €

*I cavi USB non sono compresi e devono essere acquistati separatamente

ABSOLUTE™ DIGIMATIC MeasurLink® ENABLED Data Management Software by Mitutoyo U-WAVE fit

- Metallo duro per il punto di contatto e l'incudine per garantire durata e resistenza all'usura.
- Riduce del 50% l'influenza del calore della mano dell'operatore grazie all'impugnatura a struttura cava.
- Il comparatore è incluso nel set.



Cod.	Descrizione	Campo	Graduazione	Accuratezza	Listino €	Promozione €
511-921-20	Alesametro a 2 punti con comparatore analogico 2046AB	18-150 mm	0,01 mm	± 2 µm	615,00 €	489,00 €

I prezzi sopra indicati sono i prezzi al dettaglio suggeriti da Mitutoyo, IVA esclusa. Valida fino ad esaurimento scorte

Blocchetti di riscontro

Mitutoyo offre blocchetti di riscontro da utilizzare come campioni di lunghezza, altamente affidabili, in tutto il mondo per accuratezza, qualità e durata. La nostra tecnica di taratura, combinata con una tracciabilità consolidata rispetto ai campioni nazionali giapponesi, garantisce la fornitura di prodotti altamente affidabili. La lappatura delle superfici di misura è una delle specialità Mitutoyo. La nostra tecnica avanzata ci consente di ottenere la planarità e la finitura superficiale ottimali necessarie per i blocchetti di riscontro, massimizzando così la forza di adesione.



516-963-10



516-362-10

Cod.	Blocch./set	Materiale	Grado	Accuratezza	Certificato di Ispezione	Listino €	Promozione €
516-362-10	47	Ceramica	0	EN ISO 3650	Si	3.498,00 €	2.799,00 €
516-363-10	47	Ceramica	1	EN ISO 3650	Si	3.050,00 €	2.439,00 €
516-962-10	47	Acciao	0	EN ISO 3650	Si	2.129,00 €	1.699,00 €
516-963-10	47	Acciaio	1	EN ISO 3650	Si	1.637,00 €	1.299,00 €

Composizione set 47 pz		
Dimensioni [mm]	Passo [mm]	Quantità
1,005	-	1
1,01-1,19	0,01	19
1,2-1,9	0,1	8
1-9	1	9
10-100	10	10

Sistema di misura Digimatic - orizzontale

- Rilevamento a induzione elettromagnetica – Funzionamento affidabile in ambienti con presenza di acqua e olio da taglio.
- Sistema resistente all'acqua – I cavi di uscita speciali preservano l'integrità della sigillatura in condizioni difficili.
- Sistema di posizionamento ABSOLUTE – Visualizza la posizione reale da un'origine impostata senza errori di azzeramento o di over speed dopo l'accensione.



Cod.	Descrizione	Campo	Risoluzione	Uscita dati	Listino €	Promozione €
572-600	Sistema di misura Digimatic ABS	0-100 mm	0,01 mm	Si	335,00 €	269,00 €

COOLANT PROOF™ IP66 ABSOLUTE™

Truschini

Truschini digitali

- Elevata accuratezza di misura – La struttura a doppia colonna migliora la stabilità e la precisione.
- Chiara leggibilità – Il display a caratteri grandi da 11 mm garantisce una lettura facile e veloce.
- Inclusa punta a tracciare resistente in metallo duro per un uso duraturo.



192-663-10



192-664-10

Cod.	Descrizione	Campo	Risoluzione	Accuratezza	Uscita dati	Cavo USB*	Listino €	Promozione €
192-663-10	Truschino digitale a doppia colonna	0-300 mm	0,005/ 0,01 mm	± 0,02 mm	Si	06AFM380F	1.427,00 €	1.139,00 €
192-664-10	Truschino digitale a doppia colonna	0-600 mm	0,005/ 0,01 mm	± 0,04 mm	Si	06AFM380F	1.858,00 €	1.489,00 €

*I cavi USB non sono compresi e devono essere acquistati separatamente

U-WAVE DIGIMATIC MeasurLink® ENABLED
Data Management Software by Mitutoyo

- Tastatore a contatto bidirezionale per 192-663-10 e 192-664-10.
- Misura di altezze, distanze interne ed esterne.





Cod.	Descrizione	Listino €	Promozione €
192-007	Tastatore a contatto bidirezionale	625,00 €	499,00 €

Truschino ad orologio

- Lettura facile e priva di errori grazie ai due contatori digitali (direzione ascendente e discendente) e al quadrante.
- I contatori e il quadrante possono essere azzerati in qualsiasi posizione della punta a tracciare.
- Dotato di manopola per un facile avanzamento rapido.
- Punta a tracciare in dotazione.



192-132

Cod.	Descrizione	Campo	Risoluzione	Accuratezza	Listino €	Promozione €
192-132	Truschino a doppia colonna	0-600 mm	0,01 mm	± 0,05 mm	1.311,00 €	1.049,00 €

I prezzi sopra indicati sono i prezzi al dettaglio suggeriti da Mitutoyo, IVA esclusa. Valida fino ad esaurimento scorte

Truschini



Truschino Digitale ABS

- La scala ABSOLUTE non richiede l'impostazione dell'origine all'accensione e non ha limiti di velocità di risposta.
- Dotato di manopola di spostamento
- Display e bottoni di grandi dimensioni per un uso più semplice.

Cod.	Descrizione	Campo	Risoluzione	Accuratezza	Uscita dati	Cavo USB*	Listino €	Promozione €
570-402	Truschino digitale ABS con manopola	0-300 mm	0,01 mm	± 0,03 mm	Si	06AFM380F	810,00 €	649,00 €
570-404	Truschino digitale ABS con manopola	0-600 mm	0,01 mm	± 0,03 mm	Si	06AFM380F	1.424,00 €	1.139,00 €

*I cavi USB non sono compresi e devono essere acquistati separatamente

U-WAVE DIGIMATIC MeasurLink® ENABLED Data Management Software by Mitutoyo ABSOLUTE™

QM-Height



- Equipaggiato con un encoder lineare ABSOLUTE ad alta accuratezza e risoluzione per il rilevamento della posizione.
- Modelli disponibili con e senza meccanismo di azionamento pneumatico (Air Flotation System)
- Il giudizio GO/±NG viene eseguito impostando le tolleranze superiore e inferiore.

Cod.	Descrizione	Campo	Risoluzione	Accuratezza	Uscita dati	Cavo USB*	Listino €	Promozione €
518-250	QM Height senza Air Flotation System	0-350 mm	0,001/0,005 mm	± (2,4+2,1L/600) µm L = lungh. (mm)	Si	06AFM380D	4.319,00 €	3.490,00 €
518-254	QM Height con Air Flotation System	0-350 mm	0,001/0,005 mm	± (2,4+2,1L/600) µm L = lungh. (mm)	Si	06AFM380D	4.772,00 €	3.890,00 €
518-252	QM Height senza Air Flotation System	0-600 mm	0,001/0,005 mm	± (2,4+2,1L/600) µm L = lungh. (mm)	Si	06AFM380D	5.212,00 €	4.290,00 €
518-256	QM Height con Air Flotation System	0-600 mm	0,001/0,005 mm	± (2,4+2,1L/600) µm L = lungh. (mm)	Si	06AFM380D	5.646,00 €	4.590,00 €

*I cavi USB non sono compresi e devono essere acquistati separatamente

MeasurLink® ENABLED Data Management Software by Mitutoyo

ABSOLUTE™

U-WAVE

PROPRIETARY INSPECTION CERTIFICATE

DIGIMATIC

I prezzi sopra indicati sono i prezzi al dettaglio suggeriti da Mitutoyo, IVA esclusa. Valida fino ad esaurimento scorte

Gestione centralizzata dei dati

Gli errori di inserimento manuale vengono eliminati, portando a un notevole miglioramento dell'efficienza operativa.

• I drivers di comunicazione USB possono essere scaricati dal sito Mitutoyo.
https://www.mitutoyo.it

Uscita USB

Nota: Utilizzare un cavo micro-USB disponibile in commercio (solo per comunicazione).

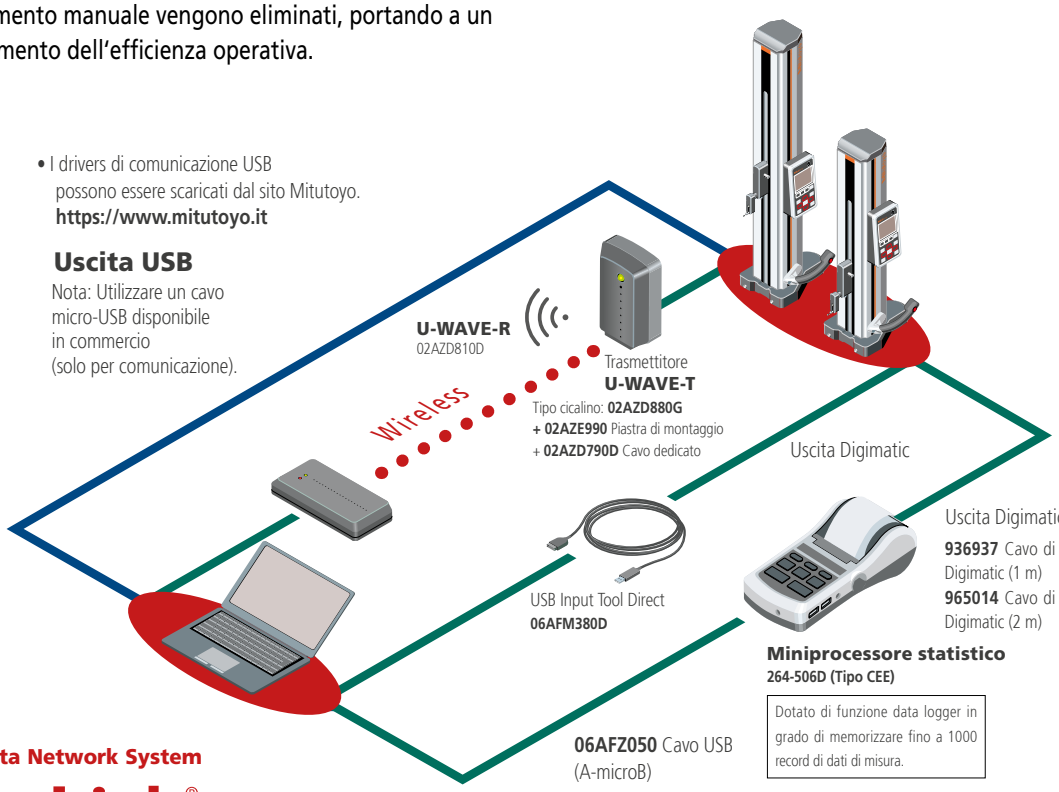

Measurement Data Network System

MeasurLink®

MeasurLink® è una piattaforma IoT per la gestione della qualità che realizza la "Visualizzazione della Qualità" consentendo la raccolta dati in tempo reale dagli strumenti Digimatic in rete, oltre al controllo e all'analisi a livello globale.

MeasurLink® è un marchio registrato di Mitutoyo Corporation in Giappone e di Mitutoyo America Corporation negli Stati Uniti.

Prodotti opzionali per l'uscita dei dati di misura





Comparatori digitali

ID-S

- Modello standard, facile da usare e dotato di funzioni base.
- La scala ABSOLUTE non richiede l'impostazione dell'origine all'accensione e non ha limiti di velocità di risposta.



MeasurLink® ENABLED Data Management Software by Mitutoyo

ABSOLUTE™ DIGIMATIC U-WAVE fit

Cod.	Descrizione	Campo	Risoluzione	Accuratezza	Uscita dati	Cavo USB*	Listino €	Promozione €
543-790B-10	Comparatore ID-S con fondello piatto	12,7 mm	0,001 mm	0,003 mm	Si	06AFM380F	368,00 €	299,00 €

*I cavi USB non sono compresi e devono essere acquistati separatamente

ID-H

- Questo comparatore digitale offre l'eccellente accuratezza, la funzionalità e l'alta risoluzione che ci si aspetta dai modelli top di gamma.
- Alimentazione esterna per il funzionamento del display retroilluminato ad alta luminosità.
- Il colore del display consente di effettuare il giudizio di tolleranza a colpo d'occhio.







ID-H con telecomando opzionale, cavo di sollevamento dello stelo e supporto con incudine in acciaio temprato

MeasurLink® ENABLED Data Management Software by Mitutoyo

DIGIMATIC

Cod.	Descrizione	Campo	Risoluzione	Accura-tezza	Uscita dati	Cavo USB*	Listino €	Promozione €
543-561D	Comparatore digitale ID-H con LCD retroilluminato a due colori	30,4 mm	0,0005 mm	0,0015 mm	Si	06AFM380D	969,00 €	779,00 €

*I cavi USB non sono compresi e devono essere acquistati separatamente

I prezzi sopra indicati sono i prezzi al dettaglio suggeriti da Mitutoyo, IVA esclusa. Valida fino ad esaurimento scorte

Comparatori digitali

ID-F

- Supporto per la comunicazione bidirezionale. Con l'aggiunta del cavo dati e del software appropriati, l'azzeramento remoto e l'impostazione delo strumento possono essere interamente eseguiti da un PC collegato.
- Questa serie adotta un'alimentazione esterna per far funzionare il display retroilluminato ad alta luminosità.
- Il colore del display consente di effettuare il giudizio di tolleranza a colpo d'occhio.
- È possibile impostare un allarme per la successiva data di scadenza della taratura.



543-851D



543-853D

MeasurLink® ENABLED
Data Management Software by Mitutoyo

ABSOLUTE™

DIGIMATIC S1

PROPRIETARY INSPECTION CERTIFICATE

U-WAVE fit

Cod.	Descrizione	Campo	Risoluzione	Accura-tezza	Uscita dati	Cavo USB*	Listino €	Promozione €
543-851D	Comparatore digitale ID-F con LCD retroilluminato a 2 colori	25,4 mm	0,0005 mm	0,0025 mm	Si	06AGQ001F	966,00 €	769,00 €
543-853D	Comparatore digitale ID-F con LCD retroilluminato a 2 colori	50,8 mm	0,0005 mm	0,004 mm	Si	06AGQ001F	1.046,00 €	839,00 €

*I cavi USB non sono compresi e devono essere acquistati separatamente

OK



NG



Visualizzazione del giudizio di tolleranza



Rotazione del display fino a 330°

I prezzi sopra indicati sono i prezzi al dettaglio suggeriti da Mitutoyo, IVA esclusa. Valida fino ad esaurimento scorte

Comparatori digitali

- Comunicazione bidirezionale, ad es. per impostare i parametri da un PC (interfaccia Digimatic S 1).
- Sono possibili misurazioni come il calcolo semplice Ax e il rilevamento di MAX/MIN/RANGE.
- Il giudizio GO/±NG viene eseguito impostando le tolleranze superiore e inferiore.
- È possibile impostare la successiva data di scadenza della taratura con un allarme.



543-710B



543-720B



543-730B



Esempio di applicazione con supporto e cavo di sollevamento stelo.

Cod.	Descrizione	Campo	Risoluzione	Accura-tezza	Uscita dati	Cavo USB*	Listino €	Promozione €
543-710B	Comparatore digit. ID-C con fondello piatto	12,7 mm	0,01 mm	0,02 mm	Si	06AGQ001F	343,00 €	269,00 €
543-720B	Comparatore digit. ID-C con fondello piatto	25,4 mm	0,0005 mm	0,003 mm	Si	06AGQ001F	585,00 €	469,00 €
543-730B	Comparatore digit. ID-C con fondello piatto	50,8 mm	0,0005 mm	0,005 mm	Si	06AGQ001F	874,00 €	699,00 €

*I cavi USB non sono compresi e devono essere acquistati separatamente

MeasurLink® ENABLED
Data Management Software by Mitutoyo

U-WAVE fit

ABSOLUTE™

PROPRIETARY INSPECTION CERTIFICATE

DIGIMATIC S1



Icona di notifica

Può essere attivata la funzione di avviso per la scadenza della taratura.

I prezzi sopra indicati sono i prezzi al dettaglio suggeriti da Mitutoyo, IVA esclusa. Valida fino ad esaurimento scorte

Comparatori analogici

Comparatori analogici

- Il morsetto del quadrante e la leva di sollevamento (opzionali) possono essere fissati sia sul lato destro che su quello sinistro. L'operazione può essere eseguita senza l'uso di utensili.
- L'assenza di fori passanti per le viti sul telaio, unita all'uso di un O-ring, impedisce la penetrazione di acqua o olio.



1044AB



2972AB



3058AB-19



2110AB-10



2046A(B)



2109AB-10

Cod.	Descrizione	Campo	Graduazione	Quadrante	Listino €	Promozione €
1044A	Comparatore analogico, Compatto, fondello con asola	5 mm	0,01 mm	D=40 mm	79,00 €	62,90 €
1044AB	Comparatore analogico, Compatto, fondello piatto	5 mm	0,01 mm	D=40 mm	80,00 €	63,90 €

Cod.	Descrizione	Campo	Graduazione	Quadrante	Listino €	Promozione €
2110AB-10	Comparatore analogico, Montato su rubini, antiurto, con fondello piatto	1 mm	0,001 mm	D=57 mm	142,00 €	109,00 €
2109AB-10	Comparatore analogico, Montato su rubini, antiurto, con fondello piatto	1 mm	0,001 mm	D=57 mm	110,00 €	88,90 €
2972AB	Comparatore analogico, Tipo ad un giro di lancetta con fondello piatto	1 mm	0,01 mm	D=57 mm	75,00 €	59,90 €

Cod.	Descrizione	Campo	Graduazione	Quadrante	Listino €	Promozione €
2046AB	Comparatore analogico con fondello piatto	10 mm	0,01 mm	D=57 mm	50,00 €	38,90 €
2046AB-60	Comparatore analogico, IP64 con fondello piatto	10 mm	0,01 mm	D=57 mm	146,00 €	119,00 €
2046A	Comparatore analogico fondello con asola	10 mm	0,01 mm	D=57 mm	51,00 €	39,90 €

Cod.	Descrizione	Campo	Graduazione	Quadrante	Listino €	Promozione €
3058AB-19	Comparatore analogico, Montato su rubini, antiurto, con fondello piatto	50 mm	0,01 mm	D=78 mm	245,00 €	189,00 €
3062AB-19	Comparatore analogico, Montato su rubini, antiurto, con fondello piatto	100 mm	0,01 mm	D=78 mm	498,00 €	399,00 €

Comparatori a leva



513-404-10E



513-908-10E



513-454-10E

- Durata, sensibilità e visibilità drasticamente migliorate, con attacco da 8 mm e stilo con D=2 mm.
- Il quadrante piatto antiriflesso con rivestimento multistrato consente una facile lettura delle graduazioni.

Cod.	Descrizione	Campo	Graduazione	Lungh. stilo	Listino €	Promozione €
513-404-10E	Comparatore a leva, tipo orizzontale	0,8 mm	0,01 mm	17,4 mm	109,00 €	86,90 €
513-415-10E	Comparatore a leva, tipo orizzontale	1 mm	0,01 mm	41 mm	178,00 €	139,00 €
513-405-10E	Comparatore a leva, tipo orizzontale	0,2 mm	0,002 mm	15,2 mm	142,00 €	109,00 €
513-401-10E	Comparatore a leva, tipo orizzontale	0,14 mm	0,001 mm	11,2 mm	193,00 €	149,00 €
513-908-10E	Comparatore a leva, tipo orizzontale (513-404-10E), con mini stativo magnetico	0,8 mm	0,01 mm	17,4 mm	173,00 €	139,00 €
513-454-10E	Comparatore a leva, tipo verticale	0,8 mm	0,01 mm	17,4 mm	134,00 €	109,00 €



I prezzi sopra indicati sono i prezzi al dettaglio suggeriti da Mitutoyo, IVA esclusa. Valida fino ad esaurimento scorte

Accessori



7822



7033-10

Cod.	Descrizione	Note	Listino €	Promozione €
7822	Set puntalini di contatto, M2,5x0,45	Set (6pz.) 2x puntalino piatto D=5 mm e 10 mm, a spillo, sferico, 2x puntalino a semisfera R=1,5x10 mm e R=2,5X20 mm	214,00 €	169,00 €
7010S-10	Stativo magnetico	Raggio di lavoro circa 165 mm	110,00 €	87,90 €
7033-10	Supporto magnetico articolato	Raggio di lavoro circa 346 mm	514,00 €	409,00 €
215-150-10	Stativo con basamento in granito	Altezza max.120 mm con bussola da 9,53 mm (3/8") a 8 mm	575,00 €	459,00 €



215-150-10



7010S-10

Cavi USB



Cavo da Digimatic a USB (USB Input Tool Direct). Può essere utilizzato come interfaccia tastiera (HID) o come porta COM virtuale (VCP).

Cod.	Descrizione	Listino €	Promozione €
06AFM380A	Cavo 2m, Digimatic/Digimatic 2, con tasto dati tipo calibro IP	146,00 €	119,00 €
06AFM380B	Cavo 2m, Digimatic/Digimatic 2, con tasto dati tipo micrometro IP	146,00 €	119,00 €
06AFM380C	Cavo 2m, Digimatic/Digimatic 2, diritto con tasto dati	128,00 €	99,90 €
06AFM380D	Cavo 2m, Digimatic/Digimatic 2, piatto tipo 10 pin	128,00 €	99,90 €
06AFM380E	Cavo 2m, Digimatic/Digimatic 2, tondo tipo 6 pin	128,00 €	99,90 €
06AFM380F	Cavo 2m, Digimatic/Digimatic 2, tipo piatto diritto	128,00 €	99,90 €
06AFM380G	Cavo 2m, Digimatic/Digimatic 2, piatto diritto per ID-N/ID-B	128,00 €	99,90 €
06AGQ001A	Cavo 2m, Digimatic/ Digimatic 2/ Interfaccia Digimatic S1, tipo IP	150,00 €	119,00 €
06AGQ001F	Cavo 2m, Digimatic/Digimatic 2/Interfaccia Digimatic S1	169,00 €	129,00 €
06ADV384	Adattatore USB per interruttore a pedale	133,00 €	109,00 €
937179T	Interruttore a pedale	58,00 €	45,90 €

Interfaccia da Digimatic a USB box con connettore per interruttore a pedale e tasto dati. Può essere utilizzata come interfaccia tastiera (HID) o come porta COM virtuale (VCP).

Cod.	Descrizione	Compatibilità	Listino €	Promozione €
264-020	USB Input Tool Interface Box	Digimatic/Digimatic 2/Interfaccia Digimatic S1	267,00 €	209,00 €

USB-ITPAK

Cod.	Descrizione	Note	Listino €	Promozione €
06AGR543	USB-ITPAK Versione 3.0	USB Dongle + Manuale (software disponibile online)	351,00 €	269,00 €

USB-ITPAK Versione 3 è un software per la raccolta di dati da strumenti di misura e l'esportazione, ad esempio, in Microsoft Excel®.

- Supporta la comunicazione seriale bidirezionale dei comparatori ID-F e ID-C, del micrometro per esterni QuantuMike e dall'altimetro LH-600F/FG.
- Sono disponibili varie impostazioni, tra cui l'azzeramento, il preset, l'unità di misura, la direzione del conteggio, l'impostazione delle tolleranze, la data di taratura, ecc.
- È inoltre possibile leggere le informazioni sullo stato della misura, come il numero di serie, il codice prodotto, la data di taratura, il numero di controllo utente, ecc.



264-020

06AFM380C

USB-ITPAK



USB-ITPAK Versione 3 è un software per la raccolta di dati da strumenti di misura con uscita Digimatic, Digimatic 2 e Digimatic S1 verso Excel®, utilizzando l'interfaccia USB Input Tool, i cavi USB Input Tool Direct, il sistema wireless U-WAVE e la stampante/logger DP-1VA.

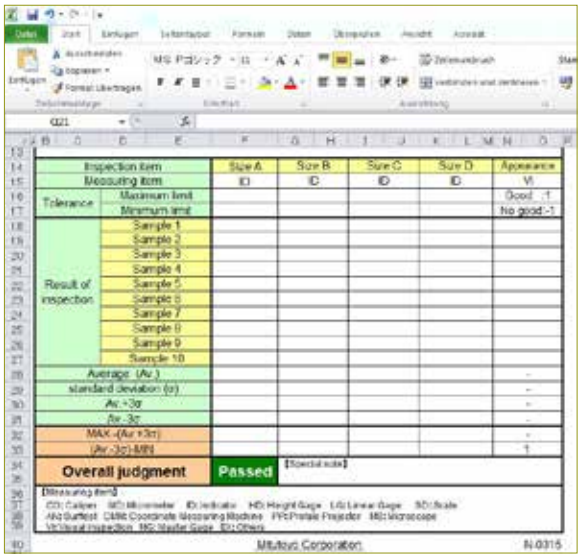

- Supporta la comunicazione seriale bidirezionale fornita, ad esempio, dal comparatore ID-C (modello 2022), dal misuratore di altezze LH-600F/FG e dal micrometro QuantuMike (modello 2024).
- Sono disponibili varie impostazioni, tra cui l'azzeramento, il preset, l'unità di misura, la direzione del conteggio, l'impostazione delle tolleranze, l'impostazione della data di taratura, ecc.
- È inoltre possibile leggere le informazioni sullo stato della misura, come il numero di serie, il codice prodotto, la data di taratura, il numero di controllo utente, ecc.
- Sistemi operativi compatibili: Microsoft Windows® 10 (64 bit) e Windows® 11.
- La versione completa qui offerta consente di trasferire i valori misurati in celle predefinite di Microsoft Excel®.

I valori di misura possono essere assegnati in modo specifico all'interno di un foglio di calcolo Excel creato in precedenza.



Schermata home



Visualizzazione di tutti i dispositivi connessi

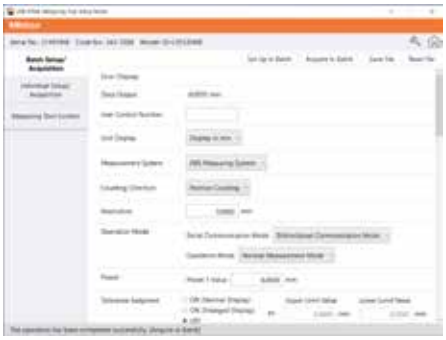

Hai l'opportunità di visualizzare le informazioni provenienti dallo strumento di misura e di regolarne le impostazioni.

MeasurLink® 11 (Nuova versione)

Nuova promozione

MeasurLink è uno strumento fondamentale per le attività Six Sigma, progettato per controllare e migliorare la qualità del prodotto in produzione identificando e riducendo la variazione di processo. Consente l'acquisizione e l'analisi dei dati in tempo reale per monitorare le ispezioni per variabili e per attributi, garantendo il rilevamento immediato di trend, cicli e non conformità direttamente in produzione. Gli operatori beneficiano di interfacce statistiche personalizzabili in tempo reale e del calcolo istantaneo di Cp, Cpk, Pp e Ppk, permettendo un controllo qualità proattivo e riducendo al minimo i difetti. Le caratteristiche principali includono il charting di pre-controllo, avvisi via e-mail per processi fuori controllo e l'inserimento di dati per cause assegnabili e azioni correttive.

Scopri di più

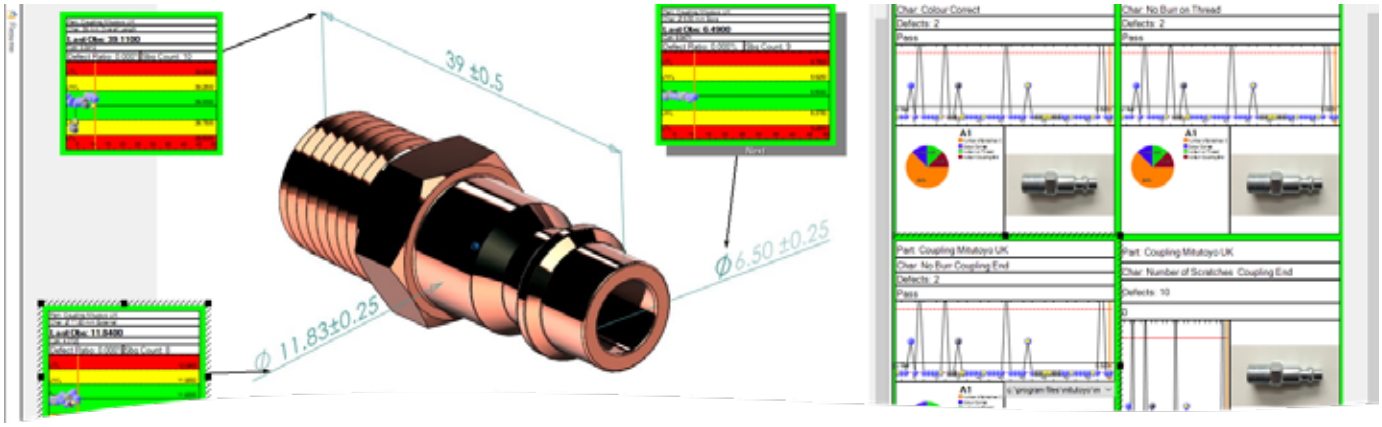

Cod.	Descrizione	Listino €	Promozione €
64AAB930	MeasurLink V11, 1 Licensed Module	1.940,00 €	1.649,00 €
64AAB931	MeasurLink V11, 1 Full Floating License	2.649,00 €	2.439,00 €
64AAB932	MeasurLink Defect Analytics Report	1.920,00 €	1.629,00 €

Grazie all'OCR potenziato ottieni una rapida creazione di particolari e routine.

I disegni 2D possono essere scansionati utilizzando la tecnologia OCR per facilitare la creazione di un nuovo particolare, la numerazione dei palloncini (ballooning) sul disegno e l'inserimento automatico delle tolleranze.
È possibile salvare un'immagine con i palloncini del disegno originale e utilizzarla in tempo reale come sfondo per i richiami nella vista 2D.





Più veloce

Migliore

Più intelligente

I prezzi sopra indicati sono i prezzi al dettaglio suggeriti da Mitutoyo, IVA esclusa. Valida fino ad esaurimento scorte

Crea piani di ispezione, imposta le tolleranze e assegna gli strumenti in modo semplice. **Concentrati su ciò che conta davvero.**

Riduci il tempo dedicato alla configurazione delle ispezioni con MeasurLink e concentrati maggiormente sul processo e sul miglioramento statistico. Utilizza tutti i tuoi strumenti all'interno di un'unica piattaforma.

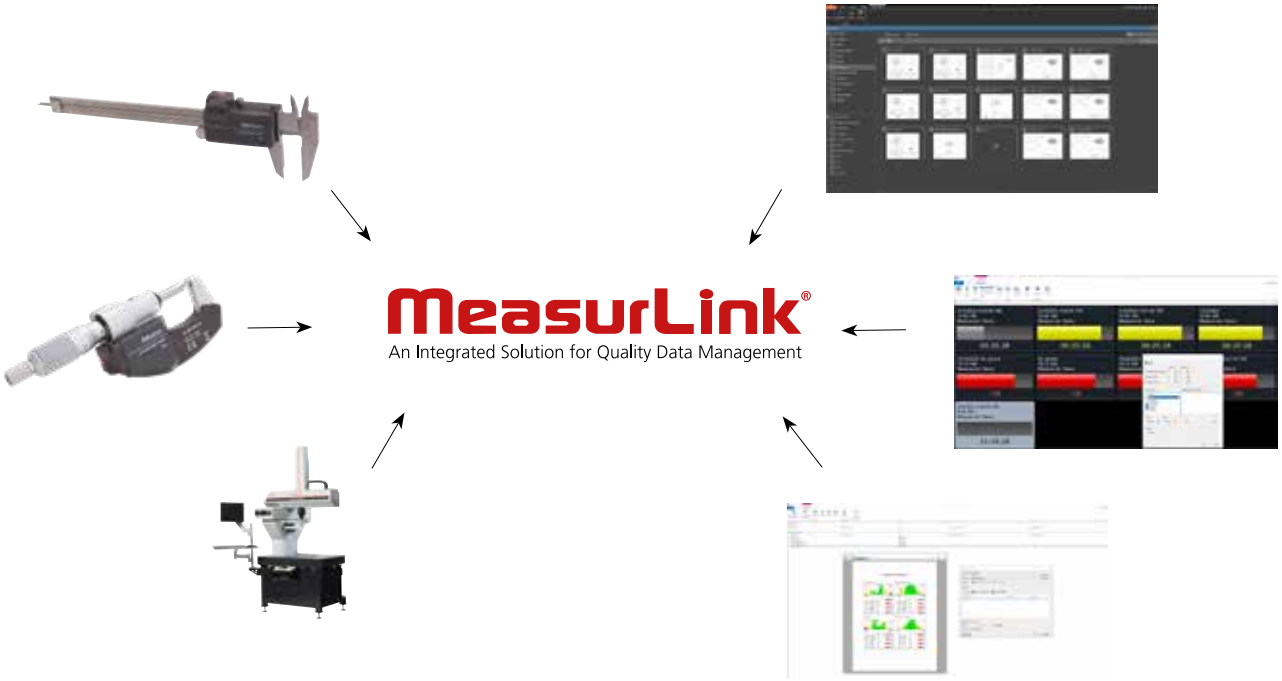

Scopri i nostri moduli aggiuntivi

Migliora il tuo flusso di lavoro con MeasurLink:

- Security Center
- Real-Time Professional 3D
- Process Analyser
- Gage R&R
- Gage Management
- Report Scheduler
- Support Center
- Process Manager
- Real-Time Professional



HH-V400



Scopri di più

Prove di durezza all'istante, dovunque, in qualsiasi momento

Per prove di durezza su tutti i metalli, comprese le strutture di grandi dimensioni.

DIGIMATIC U-WAVE MeasurLink An Integrated Solution for Quality Data Management

L'HH-V400 è un durometro a rimbalzo per metalli.
La durezza viene determinata dal rapporto tra la velocità di rimbalzo del martello battente e la sua velocità di impatto.

- Portatile, dispositivo one-click.
- Correzione automatica dell'angolo.
- Ampio raggio di applicazioni.

Cod.	Descrizione	Note	Listino €	Promozione €
810-306	Set HH-V400 Scala HLD	Durometro Leeb Serie HH-V400	3.500,00 €	2.869,00 €
11AAD240	Campione di durezza 800HLD	Ø115 x 33 mm, 3,7 kg; Durometro Leeb Serie HH-V400	264,00 €	219,00 €

Display di calcolo completamente riprogettato

Più semplice / Più facile / Più chiaro

I prezzi sopra indicati sono i prezzi al dettaglio suggeriti da Mitutoyo, IVA esclusa. Valida fino ad esaurimento scorte





LCD a colori

- Retroilluminazione
- Funzione eco-mode
- Auto off

Icone tasti operativi

Facili da interpretare

- On/off
- Schermata menu
- Conferma
- Indietro (alla schermata precedente)
- Uscita dati
- ◀▶▲▼ Cambio voci e parametri

Connettore SPC

- Uscita dati

Connettore USB

- Uscita dati, ricarica

Batteria ricaricabile

- Funzionamento continuo per 8 ore

- Design dell'interfaccia indipendente dalla lingua.
- Visualizzazione di risultati multipli, media e statistiche.
- Conversione dei risultati dei test in altre scale di durezza (es. Rockwell, Vickers e Brinell).

Opzioni di gestione ed uscita dati

È possibile inserire i dati del test in Excel, Blocco note, ecc.



IT-020U

Per stampare i dati delle prove.



DP-1VA LOGGER

I dati della prova possono essere trasmessi in modalità wireless ed elaborati su un PC.



U-WAVE-R
ricevitore



U-WAVE-T
Trasmettitore

Set Durometri





Set HR-530



Set HR-320MS

Cod.	Descrizione	Listino €	Promozione €
HR-530-SET01	Set HR-530	11.733,00 €	9.490,00 €
HR-320MS-SET01	Set HR-320MS	7.930,00 €	6.490,00 €

DIGIMATIC U-WAVE MeasurLink An Integrated Solution for Quality Data Management

I prezzi sopra indicati sono i prezzi al dettaglio suggeriti da Mitutoyo, IVA esclusa. Valida fino ad esaurimento scorte

Set HR-530

- Applicazione e controllo elettronico del carico di prova tramite cella di carico.
- Modalità di prova in serie con controllo tramite interruttore a pedale (opzionale).
- Capacità di prova interna a partire da ø 36 mm (penetratore standard) o ø 22 mm (penetratore opzionale 63DIA007).
- Utilizzo del nostro Mini-processore Digimatic (DP-1VA) per la stampa dei risultati; è inoltre possibile utilizzare uno strumento di input (USB-ITN-D) per il collegamento a un PC per il trasferimento, l'analisi e l'archiviazione dei dati.
- Metodi di prova aggiuntivi: prova Brinell, HBT, prova Rockwell per materie plastiche. Accessori richiesti: penetratori e microscopio di misura.

Set HR-320MS

- Modello economico per i metodi di prova Rockwell e Rockwell Superficiale.
- Display LCD con funzione di conversione.
- Applicazione del precarico guidata da un indicatore grafico.
- Applicazione del carico aggiuntivo controllata da motore.
- Precarico selezionabile tramite manopola di commutazione.
- Con cambio manuale dei carichi.

Scopri di più

Trasmissione dati (HR-530 e 320MS)

- Interfacce dati Digimatic e seriale.
- Utilizzo del nostro Mini-processore Digimatic (DP-1VA) per la stampa dei risultati. È possibile utilizzare uno strumento di input (USB-ITN-D) per il collegamento a un PC per il trasferimento, l'analisi e l'archiviazione dei dati.

Tutti i set comprendono:

Accessori con certificati di taratura DAkkS conformi alle norme DIN EN ISO 6508 e ASTM E18.
Made in Germany.

Penetratore a cono in diamante per prova Rockwell, tipo standard

Con certificato di taratura DAkkS conforme alle norme ISO 6508-2 e ASTM E18 Classe B senza prova funzionale.
Codice articolo: 63DIA023



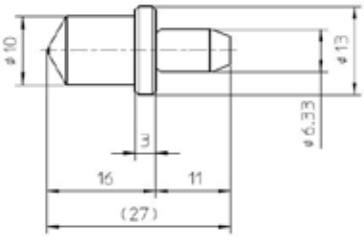

Campioni di durezza Rockwell 60HRC

Con certificato di taratura DAkkS conforme a ISO 6508-3 e ASTM E18, 60x60x16 mm, in acciaio, griglia conforme allo standard incisa al laser sulla parte superiore.
Codice articolo: 63ETB040DG



Microscopi TM

MICROSCOPIO DI MISURA MANUALE MITUTOYO SERIE TM GENERAZIONE B

I microscopi di misura della serie TM offrono un'eccellente qualità ottica grazie ai loro obiettivi a lunga distanza di lavoro.

- L'accuratezza di misura è tra le più elevate della sua categoria.
- L'illuminazione a LED per profili e superfici, a regolazione continua, garantisce condizioni di luce ottimali.
- L'oculare monoculare 15X e l'obiettivo 2X forniscono una confortevole immagine non invertita con ingrandimento 30X.

Scopri di più



Il set include:

176-818-11	Microscopio TM-505B Tavola XY 50 x 50 mm
164-163	2x Testine micrometriche digitali 0-50 mm
63AAA001	Luce anulare a LED con regolazione dell'intensità
02ZAA021	Cavo di alimentazione tipo CEE

Cod.	Descrizione	Listino €	Promozione €
TMSET01	Set di tutti i prodotti indicati sopra	7.617,00 €	5.990,00 €

Il set Include:

176-819-11	Microscopio TM-1005B Tavola XY 100 x 50 mm
164-163	2x Testine micrometriche digitali 0-50 mm
63AAA001	Luce anulare a LED con regolazione dell'intensità
611675-031	Blocchetto di riscontro 50 mm Grado 1
02ZAA021	Cavo di alimentazione tipo CEE

Cod.	Descrizione	Listino €	Promozione €
TMSET02	Set di tutti i prodotti indicati sopra	9.298,20 €	7.390,00 €

I prezzi sopra indicati sono i prezzi al dettaglio suggeriti da Mitutoyo, IVA esclusa. Valida fino ad esaurimento scorte





Software M2, per ulteriori informazioni vedi pag. 47.



Cod.	Descrizione	Listino €
63AAA455	Soft. M2-2D e hardware per TM	1.702,00 €



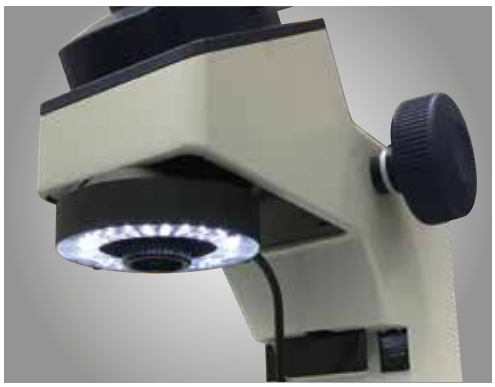

Anello luminoso a LED per applicazioni che richiedono un'illuminazione a 300 sessanta gradi.



Una scala a nonio montata all'esterno dell'oculare consente una semplice misura dell'angolo.

PJ-PLUS

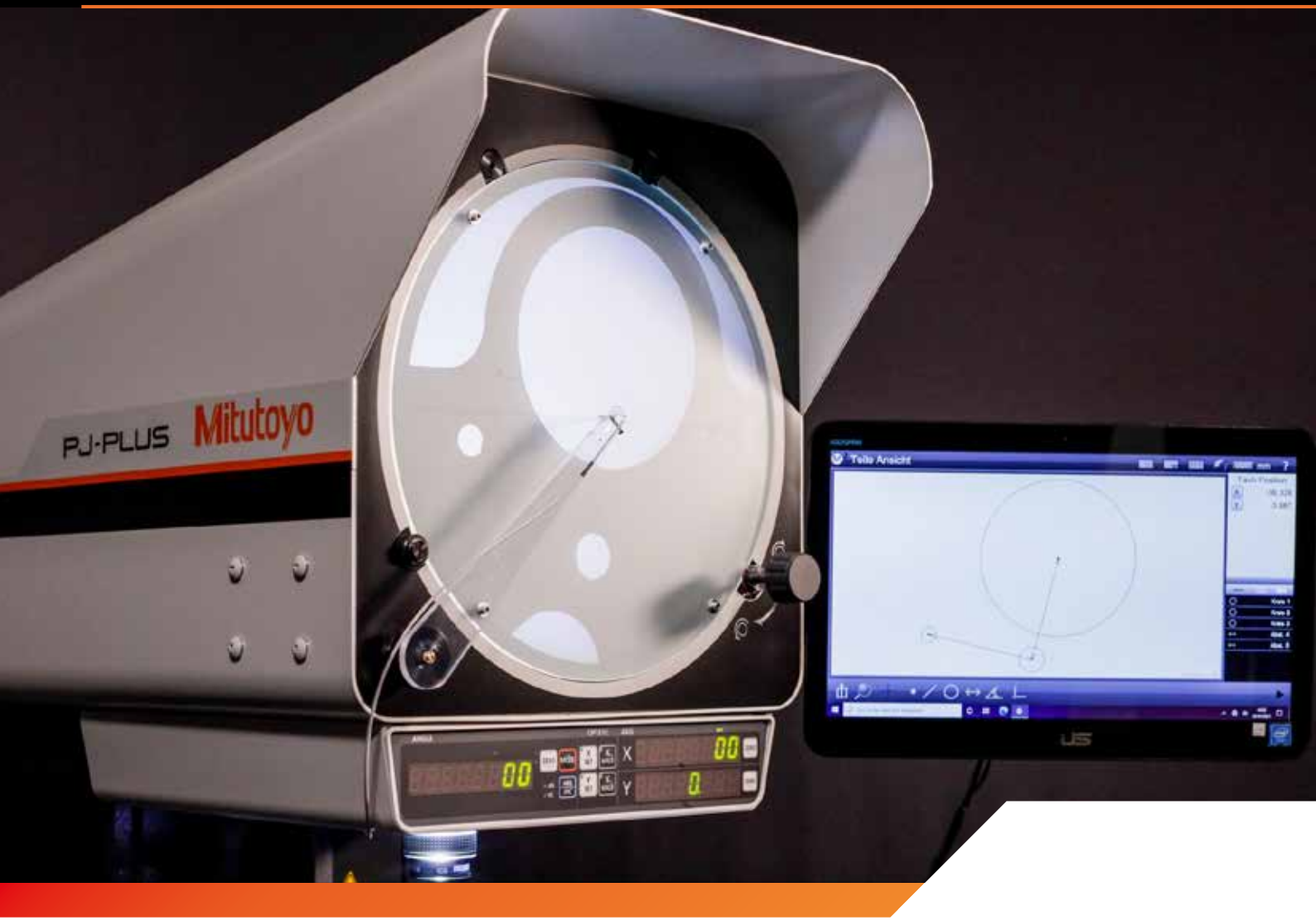

Proiettore di profili verticale per la misura, l'ispezione e l'osservazione di pezzi di piccole dimensioni.

- Unità LED a lunga durata e a risparmio energetico per l'illuminazione di profili e superfici.
- Il sistema di raffreddamento senza ventola evita l'ingresso di polvere nell'alloggiamento del dispositivo e garantisce una maggiore durata.
- Grande schermo con goniometro da 315 mm che fornisce immagini luminose e chiare.
- Visualizzatori digitali integrati con display di grandi dimensioni per l'angolo dello schermo e per gli assi X e Y della tavola.
- Obiettivo 10X fornito standard.
- Tavola di misura da 100 x 100 mm o 200 x 100 mm.
- Opzionale: software di elaborazione dati M2 facile da usare.

I prezzi sopra indicati sono i prezzi al dettaglio suggeriti da Mitutoyo, IVA esclusa. Valida fino ad esaurimento scorte



Cod.	Nome	Descrizione	Listino €	Promozione €
302-801-10	PJ-P1010A	Proiettore di profili, campo di misura XY = 100x100 mm	11.980,00 €	9.799,00 €
302-802-10	PJ-P2010A	Proiettore di profili, campo di misura XY = 200x100 mm	14.940,00 €	12.249,00 €





Efficienza energetica, anche in ambienti difficili.

Il PJ-PLUS offre un funzionamento intuitivo anche per utenti inesperti e presenta un'eccellente durata combinata ad un eccellente risparmio energetico, grazie all'illuminazione a LED e al suo sistema di raffreddamento senza ventola.

Fornisce misure dimensionali e angolari stabili anche in ambienti di produzione difficili.

I prezzi sopra indicati sono i prezzi al dettaglio suggeriti da Mitutoyo, IVA esclusa. Valida fino ad esaurimento scorte

PV-5110

Proiettore di profili ad immagine invertita con un grande schermo dotato di goniometro



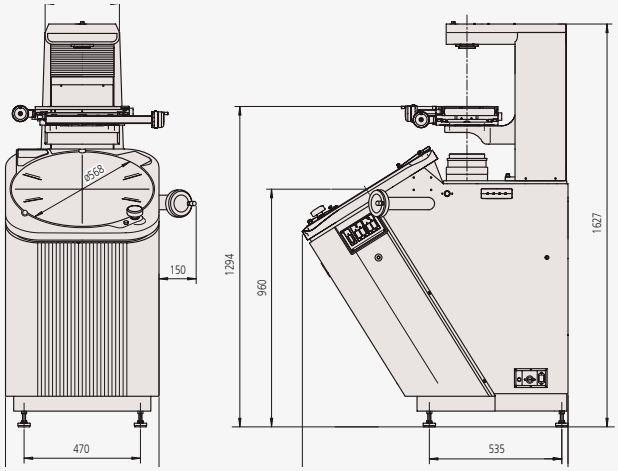

- Grande schermo da 508 mm con visualizzatore angolare digitale.
- Il sistema ottico ad immagine invertita riduce la necessità di rimettere a fuoco nel cambio tra un pezzo e l'altro.
- Tavola di misura da 200 x 100 mm, con meccanismi di sgancio rapido con una sola mano su entrambi gli assi.
- Visualizzatore digitale integrato che mostra l'angolo di rotazione dello schermo goniometrico.
- Modello a pavimento (non necessita di supporto)
- Obiettivo 10X fornito standard.
- Opzionale: software di elaborazione dati M2 facile da usare.

Cod.	Nome	Descrizione	Listino €	Promozione €
304-919-12	PV-5110	Proiettore di profili verticale	21.290,00 €	17.399,00 €

I prezzi sopra indicati sono i prezzi al dettaglio suggeriti da Mitutoyo, IVA esclusa. Valida fino ad esaurimento scorte

Software M2

I tipi di elementi supportati includono:

- Media
- Intersezioni
- Linee tangenti
- Angoli complementari
- Linee sfalsate
- Punti medi, centrali e finali
- Distanze minime e massime
- Funzione cerchio
- Linee parallele e perpendicolari
- Costruzione cerchio di fori

Scopri di più

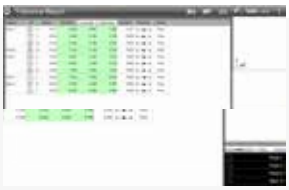





Software intuitivo e semplice da usare

L'interfaccia utente del software M2 consente di dedicare più tempo alla misura e meno alla lettura dei manuali. Combinando un'esperienza utente familiare con le attuali funzioni dei touch screen, il software M2 può essere integrato rapidamente nel processo e risultare accessibile a un'ampia gamma di utenti.

Costruzione di elementi basata su grafica

Genera tipi di elementi comuni, come distanze e linee tangenti, direttamente dalla vista grafica del pezzo. Le costruzioni con più sottotipi possono essere commutate rapidamente con il comando di modifica del tipo di elemento.

Software multi touch

In aggiunta all' uso convenzionale del mouse, la logica multi-touch estesa consente di effettuare panoramiche e utili zoom della vista del pezzo attivo. Aumenta l'efficienza della costruzione degli elementi, della manipolazione dei dati degli elementi e delle attività di reportistica con un semplice pizzico per lo zoom, uno scorrimento per la panoramica o un doppio clic.

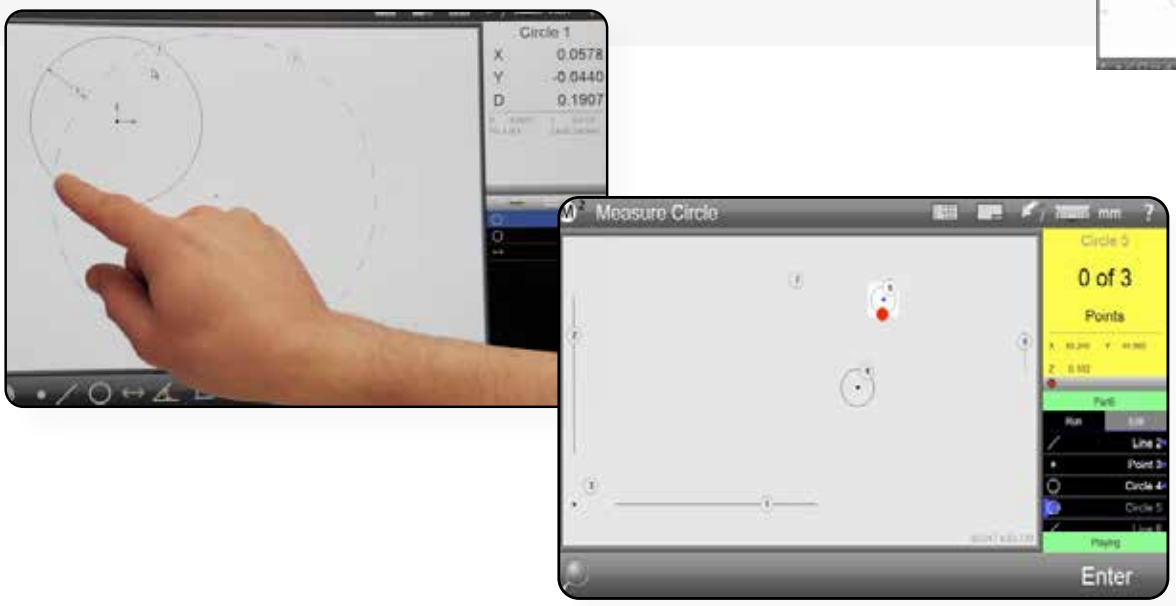

Cod.	Descrizione	Note	Listino €
63AAA406	Soft. e Hardware di gestione dati M2-2D per PJ-PLUS	Unità senza rilevamento bordi, include kit di montaggio PC	2.098,00 €
63AAA407	Soft. e Hardware di gestione dati M2-2D per PJ-PLUS	Unità con rilevamento bordi, include kit di montaggio PC	3.595,00 €
63AAA462	Soft. e Hardware di gestione dati M2-2D per PV-5110	Unità con rilevamento bordi, include kit di montaggio PC	3.456,00 €
63AAA795	ASUS AiO PC per M2 System	Intel Celeron N4500/8GB/256GB SSD/W11Pro/15.6" FHD touch screen	890,00 €

PJ-H30



Proettore di profili ad **alta-accuratezza ottica.**

Dotato di serie di illuminazione per superfici oblique con buona riproducibilità del colore.

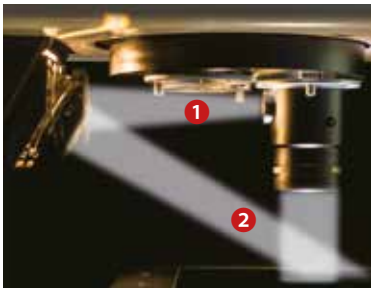



- Tavola di misura da 200x100 mm, con carico massimo di 10 kg.
- Ruotando la lente del condensatore e cambiando l'angolo dello specchio nell'obiettivo, è possibile rappresentare in modo ottimale anche le superfici scarsamente riflettenti.
- Intensità luminosa migliorata del soggetto proiettato grazie al nuovo sistema ottico di illuminazione dei profili.
- Elevata accuratezza di misura (superiore allo standard JIS).
- Tavola di misura con regolazione rapida a una sola mano su entrambi gli assi, che consente di passare agevolmente dal posizionamento rapido alla regolazione fine.
- Uscita RS-232C.

Cod.	Nome	Descrizione	Listino €	Promozione €
303-717-13	PJ-H30A2010B	Proiettore di profili	25.050,00 €	20.499,00 €

I prezzi sopra indicati sono i prezzi al dettaglio suggeriti da Mitutoyo, IVA esclusa. Valida fino ad esaurimento scorte

PH-3515 F

Proiettore di profili **orizzontale per usi gravosi.**



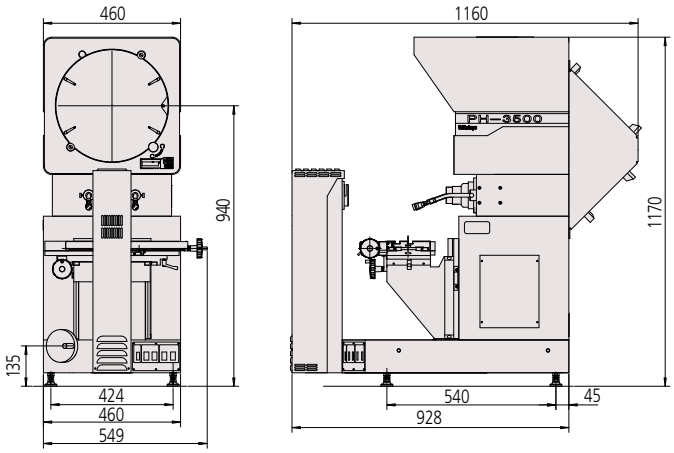

Visualizzatore per Linear Scales KA-212



174-183D

- Tavola di misura da 254x152 mm e carico max. di 45 kg.
- Misura pezzi più grandi e pesanti, inclusi cremagliere e utensili di punzonatura.
- Schermo rotante da 14" con lettura digitale dell'angolo.
- Strumento a pavimento (non necessita di supporto).
- Obiettivo 10X fornito standard.
- Opzionale: software di elaborazione dati M2 facile da usare.

Scopri di più

Cod.	Nome	Descrizione	Listino €	Promozione €
172-868-12	PH-3515F	Proiettore di profili, XY = 254 x152 mm	16.690,00 €	13.689,00 €

Cod.	Descrizione	Listino €	Promozione €
174-183D	Visualizzatore per Linear Scale KA-212	683,00 €	559,00 €

Il visualizzatore KA è indicato con i suoi prezzi anche nella serie AT-715

Kit Micrometri Laser Scan

Misura accurata, rapida e intelligente dei diametri esterni in ispezioni in linea

Scopri di più



Controller modulare e collegabile in cascata con interfacce industriali

- Misura in linea senza contatto ad alta accuratezza per applicazioni industriali.
- Doppio utilizzo di LSM-30-A per diametri fino a 160 mm.
- Interfacce per i principali protocolli di rete industriali.
- Grado di protezione IP67.

IP67

Cod.	Descrizione	Connettori per LG	Input	Digits	Risoluzione	Frequenza di Input max.	Interfaccia standard	Listino €	Promozione €
LSMSET001	LSM kit #1, metrico	Unità sensore LSM-30-A, unità controller LSM-CU-A, set di calibri di taratura 1-30 mm e cavo USB-C da 3 m	0,3-30 mm	±0,09 µm	0,01 µm	3200/s	USB-C	8.055,00 €	6.490,00 €
LSMSET004	LSM kit #4, metrico	Unità sensore LSM-02-A, unità controller LSM-CU-A, set di calibri di taratura 0,1-2 mm e cavo USB-C da 3 m	0,005-2 mm	0,01 µm	0,01 µm	3200/s	USB-C	7.662,00 €	6.190,00 €

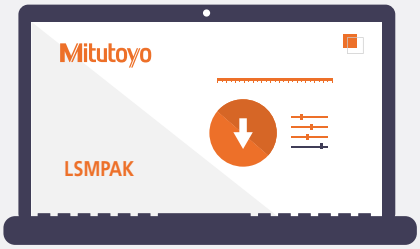

Download LSMPAK

Software di configurazione intuitivo e facile da usare con istruzioni guidate (wizard) e funzione di orientamento.

- Giudizio Go/no-Go
- Taratura
- Posizionamento del pezzo
- Monitoraggio in tempo reale

I prezzi sopra indicati sono i prezzi al dettaglio suggeriti da Mitutoyo, IVA esclusa. Valida fino ad esaurimento scorte



Alimentazione

Per l'utilizzo stand alone aggiungere l'alimentazione 63AAA828.

Interfacce opzionali

Interfacce industriali per LSM A Controllers

Cod.	Nome	Tipo interfaccia	Porte laterali interf.	List Price €	Promozione €
02AGQ300	LSM-EI-A	Ethernet/IP	2x RJ-45	783,00 €	669,00 €
02AGQ370	LSM-EC-A	EtherCAT	2x RJ-45	783,00 €	669,00 €
02AGQ350	LSM-PN-A	PROFINET	2x RJ-45	783,00 €	669,00 €
02AGQ390	LSM-CC-A	CC-Link	2x RJ-45	783,00 €	669,00 €



Alimentatori opzionali

Cod.	Descrizione	Listino €
63AAA828	Alimentatore 24VDC	180,00 €
63AAA775	Connettore per alimentatore	7,00 €





CC-Link PROFINET EtherCAT EtherNet/IP

I prezzi sopra indicati sono i prezzi al dettaglio suggeriti da Mitutoyo, IVA esclusa. Valida fino ad esaurimento scorte

Serie LG100 e LG200
per applicazioni in linea e di automazione

Caratteristiche comuni

- Configurazione flessibile: connetti fino a 2 Linear Gauges per visualizzatore EJ, 8 visualizzatori per interfaccia.
- Segnale supportato: funziona con segnali a onda quadra differenziale.
- Montaggio semplice: compatibile con guida DIN, cavo USB-C da 3,0 m incluso.



Cod.	Descrizione	Campo di misura (mm)	Risoluzione (µm)	Accuratezza	Interfaccia	Listino €	Promozione €
542-186	Linear Gauge LG200-110 10 mm	10	1	1,5+L/50 µm	RS-422	863,00 €	689,00 €
542-187	Linear Gauge LG200-0510 10 mm	10	0,5	1,5+L/50 µm	RS-422	863,00 €	649,00 €
542-188	Linear Gauge LG200-0110 10 mm	10	0,1	0,8+L/50 µm	RS-422	970,00 €	729,00 €
542-190	Linear Gauge LG100-110 10 mm	10	1	1,5+L/50 µm	RS-422	747,00 €	599,00 €
542-191	Linear Gauge LG100-0510 10 mm	10	0,5	1,5+L/50 µm	RS-422	747,00 €	559,00 €
542-192	Linear Gauge LG100-0110 10 mm	10	0,1	0,8+L/50 µm	RS-422	796,00 €	599,00 €
542-193	Linear Gauge LG100-125 25 mm	25	1	1,5+L/50 µm	RS-422	926,00 €	759,00 €
542-194	Linear Gauge LG100-0525 25 mm	25	0,5	1,5+L/50 µm	RS-422	926,00 €	759,00 €
542-195	Linear Gauge LG100-0125 25 mm	25	0,1	0,8+L/50 µm	RS-422	984,00 €	739,00 €
542-196	Linear Gauge LG100-150 50 mm	50	1	1,5+L/50 µm	RS-422	1.109,00 €	899,00 €
542-197	Linear Gauge LG100-0550 50 mm	50	0,5	1,5+L/50 µm	RS-422	1.109,00 €	839,00 €

Cod.	Descrizione	Connettori per LG	Segnale di input	Digits	Max. frequenza Input	Listino €	Promozione €
542-081	Visualizzatore EJ -102NE mm/inch	2	RS-422	8 più segno	5MHz	649,00 €	529,00 €
542-080	Visualizzatore EJ q-102N	2	RS-422	8 più segno	5MHz	649,00 €	529,00 €

Scarica il software qui:

Software gratuito:

- LGQuickSetup Tool.
- File di configurazione PLC .

Alimentazione

Per l' uso standalone aggiungere l'alimentatore 357651 12V/DC (non incluso nel kit).

I prezzi sopra indicati sono i prezzi al dettaglio suggeriti da Mitutoyo, IVA esclusa. Valida fino ad esaurimento scorte

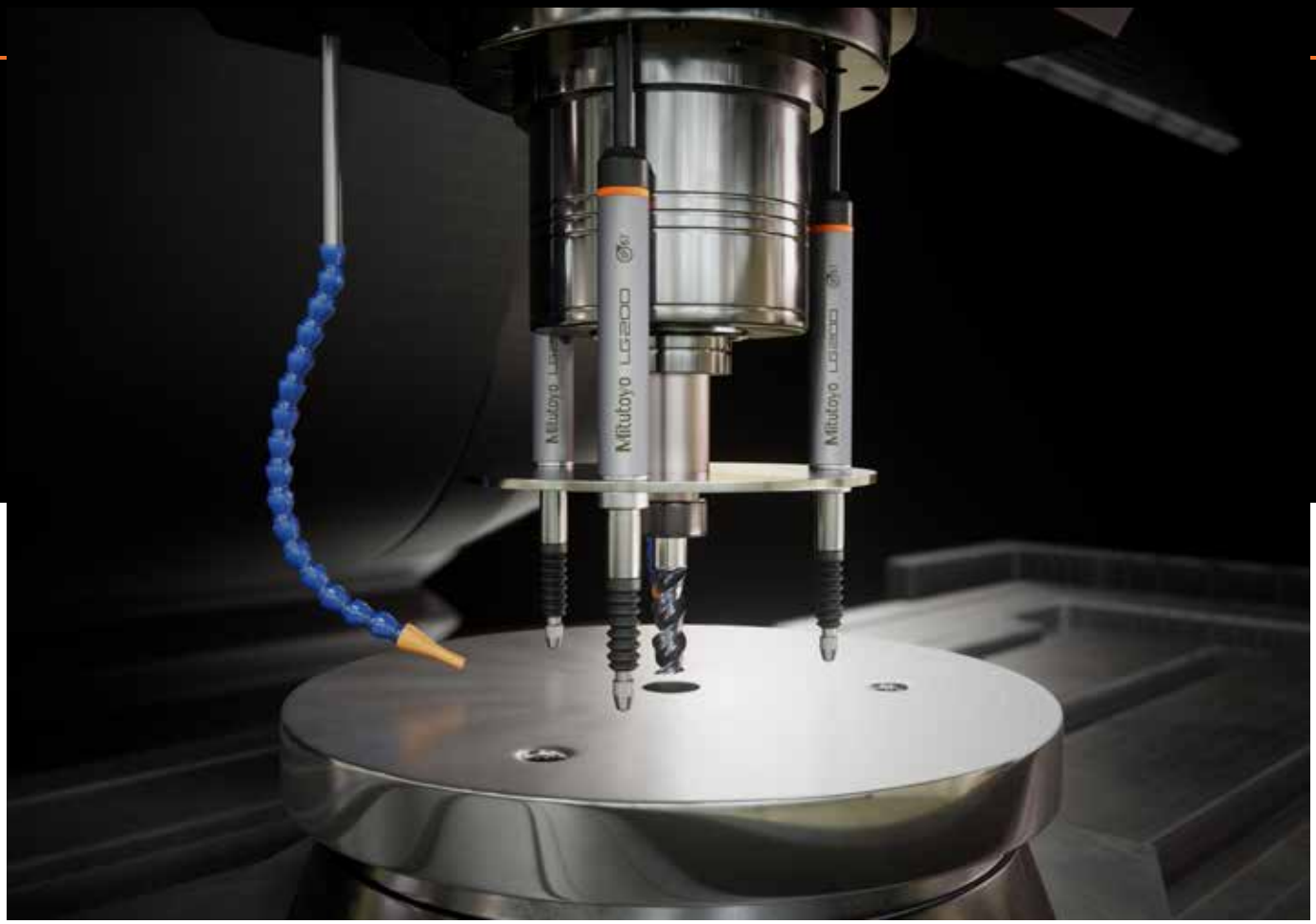

Cod.	Descrizione	Interfaccia	N° max visualizzatori per I/F	Listino €	Promozione €
21HZA149	Unità USB I/F per visualizzatore EJ	USB-C	8	485,00 €	399,00 €
21HZA186	CC-LINK I/F per visualizzatore EJ	CC-LINK, USB-C	8	1.058,00 €	769,00 €
21HZA187	PROFINET I/F per visualizzatore EJ	PROFINET, USB-C	8	1.073,00 €	879,00 €
21HZA188	Ethernet/IP I/F per visualizzatore EJ	Ethernet/IP, USB-C	8	1.136,00 €	939,00 €
21HZA264	EtherCAT I/F per visualizzatore EJ	EtherCAT, USB-C	8	1164,00 €	959,00 €





Linear Gauge

Cod.	Descrizione	Campo di misura	Risoluzione	Accuratezza	Interfaccia	Listino €	Promozione €
575-303	Linear Gauge LGS-1012P Digimatic	12,7 mm	10 µm	15 µm	Uscita Digimatic	232,00 €	199,00 €
575-313	Linear Gauge LGS-1012P Digimatic	0,5 in	0,0005 in	0,0008 in	Uscita Digimatic	238,00 €	199,00 €

Cod.	Descrizione	Connettori per LG	Input Signale	Digits	Listino €	Promozione €
542-007D	Unità display visualizzatore EC	1 LGS	Digimatic	6	405,00 €	299,00 €
542-007E	Unità display visualizzatore EC	1 LGS	Digimatic	6	405,00 €	299,00 €
542-075D	Visual. per Linear Gauge EH-101P	1*	Onda quadra diff. RS422	8	1.039,00 €	779,00 €
542-071D	Visual. per Linear Gauge EH-102P	2*	Onda quadra diff. RS422	8	1.263,00 €	949,00 €
542-073D	Visual. per Linear Gauge EH-102Z	2*	Onda quadra diff. RS422	8	1.444,00 €	1090,00 €
542-072D	Visual. per Linear Gauge EH-102D	2 LGS	Digimatic	8	1.263,00 €	949,00 €
542-075E	Visual. per Linear Gauge EH-101P UK	1*	Onda quadra diff. RS422	8	1.039,00 €	779,00 €
542-071E	Visual. per Linear Gauge EH-102P UK	2*	Onda quadra diff. RS422	8	1.263,00 €	949,00 €
542-073E	Visual. per Linear Gauge EH-102Z UK	2*	Onda quadra diff. RS422	8	1.444,00 €	1.080,00 €
542-072E	Visual. per Linear Gauge EH-102D UK	2 LGS	Digimatic	8	1.263,00 €	949,00 €

*per il collegamento con LG100/200 è necessario l'adattatore 21HZA195/21HZA196



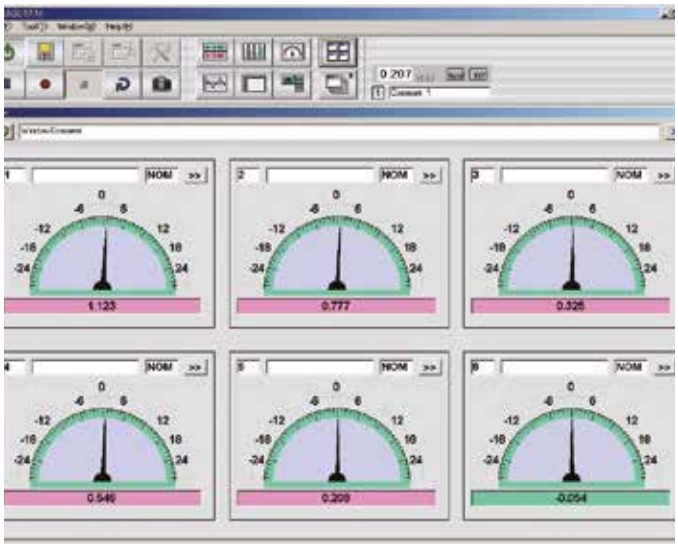

I prezzi sopra indicati sono i prezzi al dettaglio suggeriti da Mitutoyo, IVA esclusa. Valida fino ad esaurimento scorte

Alimentatori opzionali

Cod.	Descrizione	Listino €
357651	Alimentatore 12VDC	92,00 €
02ZAA020	Cavo di alimentazione AC tipo CEE per alimentatore 12V	17,00 €
02ZAA030	Cavo di alimentazione AC tipo UK per alimentatore 12V	17,00 €
63AAA901	Cavo USB-C 3,0 m	30,00 €
21HZA195	Connettore per collegare LG100/200 a visualizzatore tipo P	75,00 €
21HZA196	Connettore per collegare LG100/200 a visualizzatore tipo Z	87,40 €

Cod.	Descrizione	Listino €	Promozione €
28AAA506	SENSORPAK/E V3.0 per l'uso con visualizzatori EH e EC	919,00 €	779,00 €

Configurazione di sistema

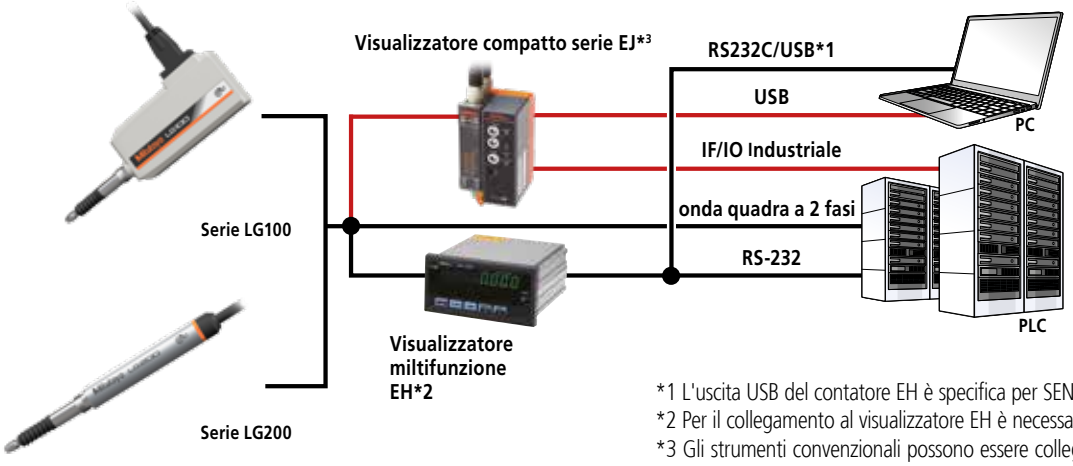

*1 L'uscita USB del contatore EH è specifica per SENSORPAK.
*2 Per il collegamento al visualizzatore EH è necessario un adattatore
*3 Gli strumenti convenzionali possono essere collegati tramite cavi di conversione. (Contattateci per i dettagli)

IP67	Livello di protezione per usi gravosi	La classe di protezione IP67 offre una tenuta totale alla polvere e all'acqua (30 minuti, 1 m di profondità).

Linear Gauge

Resistenti all'ambiente

LG100



Campo di misura: 10 mm / 25 mm / 50 mm
Risoluzione: 1 µm/0,5 µm/0,1 µm

Tipo sottile

LG200*



Campo di misura: 10 mm
Risoluzione: 1 µm/0,5 µm/0,1 µm

Funzione di rilevazione del punto di riferimento sul visualizzatore è disabilitata

Adatt. di conversione 21HZA196

Adatt. di conversione 21HZA195

Tipo con uscita Digimatic

LGS



Campo di misura: 12,7 mm
Risoluzione: 10 µm

I prezzi sopra indicati sono i prezzi al dettaglio suggeriti da Mitutoyo, IVA esclusa. Valida fino ad esaurimento scorte

Tipo montato su gida DIN



EJ-102N

Phase-AB2 With origin point mark

Input 2 assi, calcolo della sottrazione
possono essere collegate 8 unità

Montato a pannello

EH-102Z



Phase-AB2 With origin point mark

Input 2 assi, calcolo della sottrazione
Multifunzione

EH-101P (1 asse)
EH-102P (2 assi)



Phase-A/B

Multifunzione

EH-102D



Digimatic

Input 2 assi, calcolo della sottrazione
Multifunzione

Unità display compatta

EC-101D



Digimatic

Input 1 asse

Unità interfaccia

CC-Link
21HZA186



PROFINET
21HZA187



EtherNet/IP
21HZA188



EtherCAT
21HZA264



USB
21HZA149



Setup Tool per visualizzatore EJ

LG QuickSetupTool
(Scaricabile gratuitamente dal sito mitutoyo)



Software di acquisizione dei dati di misura

SENSORPAK



Linear Scales

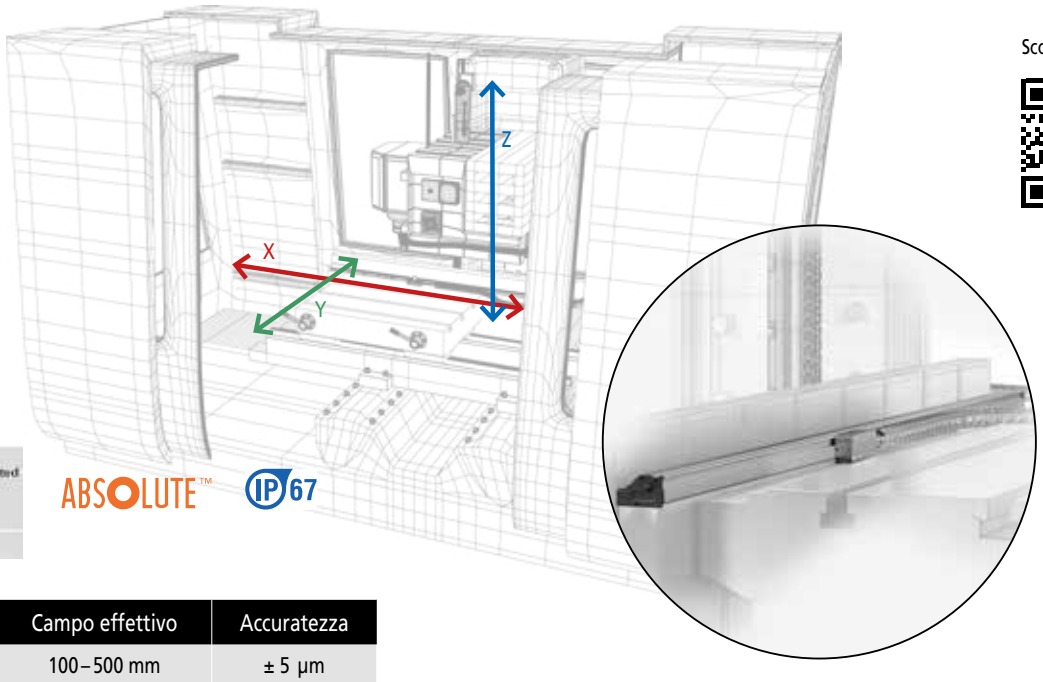

Scopri di più:

Dust and Water Protected
TÜVRheinland CERTIFIED

ABSOLUTE™ IP67

Max. vel. spostamento	Campo effettivo	Accuratezza
50 m/min	100 – 500 mm	± 5 µm
	600 – 1.800 mm	± 7 µm
	2.000 – 3.000 mm	± 10 µm

Visualizzatore per Linear Scale KA-212



174-183D

Visualizzatore per Linear Scale KA-213



174-185D

- Può essere utilizzato come visualizzatore standard o per tornio.
- Disponibile nei modelli a 2 e 3 assi.
- Uscita opzionale RS-232 e USB per il collegamento a PC o stampante.

Cod.	Descrizione	Listino €	Promozione €
174-183D	Visualizzatore 2-assi KA-212	683,00 €	559,00 €
174-185D	Visualizzatore 3-assi KA-213	822,00 €	669,00 €

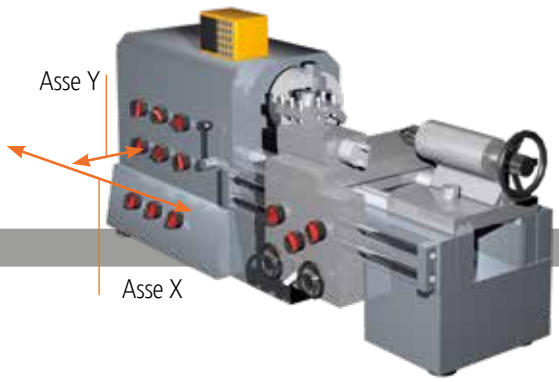

VISUALIZZATORE 2-assi KA-200 + due righe



I prezzi sopra indicati sono i prezzi al dettaglio suggeriti da Mitutoyo, IVA esclusa. Valida fino ad esaurimento scorte

Aggiorna le tue macchine con righe ottiche robuste ed accurate



- Righe ottiche (scale lineari) con campo di misura utile max. di 3000 mm per scala.
- Tecnologia ABSOLUTE: non richiede l'azzeramento del punto di riferimento all'accensione.
- Protezione IP67 grazie al principio di scansione a induzione elettromagnetica (elevata durata e resistenza a polvere, acqua e olio).
- Alta precisione (da ±5 µm a ±10 µm), a seconda del campo di misura utile.
- Facile applicazione in diversi tipi di macchine utensili manuali, in particolare i torni.

Cod.	Descrizione	Corsa effettiva (mm)	Lungh. totale (mm)	Lungh. cavo standard (m)	Listino €	Promozione €
539-801N	Linear Scale AT715-100	100	278	3,5	423,00 €	339,00 €
539-802N	Linear Scale AT715-150	150	328	3,5	423,00 €	339,00 €
539-803N	Linear Scale AT715-200	200	378	3,5	423,00 €	339,00 €
539-804N	Linear Scale AT715-250	250	428	3,5	423,00 €	339,00 €
539-805N	Linear Scale AT715-300	300	488	3,5	426,00 €	339,00 €
539-806N	Linear Scale AT715-350	350	538	3,5	429,00 €	339,00 €
539-807N	Linear Scale AT715-400	400	588	3,5	432,00 €	339,00 €
539-808N	Linear Scale AT715-450	450	638	3,5	435,00 €	349,00 €
539-809N	Linear Scale AT715-500	500	698	3,5	451,00 €	349,00 €
539-811N	Linear Scale AT715-600	600	798	3,5	454,00 €	349,00 €
539-813N	Linear Scale AT715-700	700	898	3,5	460,00 €	359,00 €
539-814N	Linear Scale AT715-750	750	938	3,5	464,00 €	359,00 €
539-815N	Linear Scale AT715-800	800	998	3,5	474,00 €	379,00 €
539-816N	Linear Scale AT715-900	900	1098	5	506,00 €	399,00 €
539-817N	Linear Scale AT715-1000	1000	1198	5	535,00 €	409,00 €
539-818N	Linear Scale AT715-1100	1100	1298	5	555,00 €	429,00 €
539-819N	Linear Scale AT715-1200	1200	1398	5	573,00 €	439,00 €
539-820N	Linear Scale AT715-1300	1300	1498	5	609,00 €	469,00 €
539-821N	Linear Scale AT715-1400	1400	1598	5	638,00 €	489,00 €
539-822N	Linear Scale AT715-1500	1500	1698	5	680,00 €	529,00 €
539-823N	Linear Scale AT715-1600	1600	1798	5	728,00 €	539,00 €
539-824N	Linear Scale AT715-1700	1700	1898	5	763,00 €	589,00 €
539-825N	Linear Scale AT715-1800	1800	1998	5	805,00 €	619,00 €
539-860N	Linear Scale AT715-2000	2000	2198	5	1300,00 €	929,00 €
539-861N	Linear Scale AT715-2200	2200	2398	5	1400,00 €	999,00 €
539-862N	Linear Scale AT715-2400	2400	2598	7	1600,00 €	1189,00 €
539-863N	Linear Scale AT715-2500	2500	2698	7	1600,00 €	1189,00 €
539-864N	Linear Scale AT715-2600	2600	2798	7	1700,00 €	1259,00 €
539-865N	Linear Scale AT715-2800	2800	2998	7	1800,00 €	1299,00 €
539-866N	Linear Scale AT715-3000	3000	3198	7	2000,00 €	1499,00 €

VISUALIZZATORE 3-assi KA-200 + tre righe



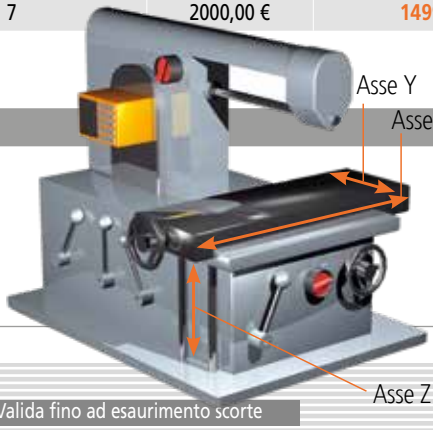

I prezzi sopra indicati sono i prezzi al dettaglio suggeriti da Mitutoyo, IVA esclusa. Valida fino ad esaurimento scorte

Litematic - Strumenti a bassa forza

Ideale per misurare lo spessore o l'altezza di un pezzo che può essere facilmente influenzato dalla forza di misura.



Nuovo design (immagine sopra)



Vecchio design

Tipo compatto VL-50-B

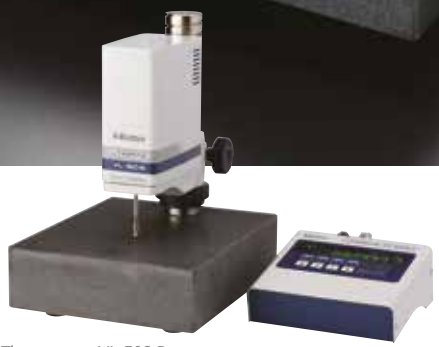

Tipo aperto VL-50S-B

Cod.	Descrizione	Listino €	Promozione €
957460	Stativo per Litematic (mod. separato)	4.600,00 €	-
937179T	Interruttore a pedale	58,00 €	45,90 €

Cod.	Descrizione	Tipo	Campo di misura (mm)	Accuratezza	Forza di misura (N)	Listino €	Promozione €
318-221-10D	Litematic VL-50-B	compatto	50	0,5+L/100 µm	0,01	9.000,00 €	7.649,00 €
318-221D	VL-50B LITEMATIC vecchio design	compatto	50	0,5+L/100 µm	0,01	6.591,00 €	5.599,00 €
318-222-10D	Litematic VL-50-15-B	compatto	50	0,5+L/100 µm	0,15	9.100,00 €	7.729,00 €
318-222D	VL-50-15-B LITEMATIC vecchio design	compatto	50	0,5+L/100 µm	0,15	6.805,00 €	5.779,00 €
318-226-10D	Litematic VL-50S-B	separato*	50	0,5+L/100 µm	0,01	8.000,00 €	6.799,00 €
318-227-10D	Litematic VL-50S-15-B	separato*	50	0,5+L/100 µm	0,15	8.100,00 €	6.879,00 €
318-227D	VL-50S-15-B LITEMATIC vecchio design	separato*	50	0,5+L/100 µm	0,15	6.484,00 €	5.499,00 €

* Lo stativo (957460) e' venduto separatamente

I prezzi sopra indicati sono i prezzi al dettaglio suggeriti da Mitutoyo, IVA esclusa. Valida fino ad esaurimento scorte

Quick-Check banco di controllo con contropunte



Quando sono richieste decisioni rapide di tipo GO/NG: Quick-Check è il modo più veloce per ispezionare il RUNOUT radiale e assiale direttamente in officina. È semplice, flessibile e pronto all'uso immediato. La linea di banchi di controllo Quick-Check è composta da un mix di componenti standard della linea di profili multi-flex, portacomparatori Mitutoyo e parti dedicate. Questo consente di mantenere i prezzi accessibili. La gamma inizia con tre lunghezze, ciascuna disponibile in due varianti.

Scopri di più:

20° di regolazione fine

Caratteristiche

- Responso visivo immediato
- Rotazione manuale per misure stabili.
- Nessuna programmazione, nessuna attesa.
- Basso investimento economico.
- Utilizzo intuitivo.
- Approfitta del sistema modulare: inizia in modo semplice ed espandi quando necessario.

Espansioni ed aggiornamenti

- Set di conversione a doppia guida.
- Unità di scorrimento.
- Estensione dell'altezza.

Ispezione rapida e affidabile

- I Sistemi Quick-Check consentono misure del runout rapide e affidabili.
- La misura della deviazione avviene direttamente in officina.

Funzionamento semplificato

- Progettato per essere facile da usare, Quick-Check non richiede programmazioni o operatori altamente qualificati per misure.

Configurazioni modulari e flessibili

- Il sistema offre configurazioni modulari adattabili a vari pezzi i, supportando sia le piccole serie sia le ispezioni di routine.

Alternativa conveniente

- Quick-Check fornisce una soluzione pratica ed economica che offre risultati di misura immediati e supporta processi decisionali rapidi.

Cod.	Descrizione	Listino €
K551399	Banco a una guida 360 mm	1.627,00 €
K551424	Banco a due guide 360 mm	2.040,00 €
K551425	Banco a una guida 600 mm	2.320,00 €

Cod.	Descrizione	Listino €
K551426	Banco a una guida Center 1000 mm	2.730,00 €
K551429	Banco a due guide Center 600 mm	2.810,00 €
K551430	Banco a due guide Center 1000 mm	3.350,00 €

Modelli ad una guida

- Prezzo competititvo.
- Robusto e compatto.
- Costruito per ambienti di produzione e controllo qualità.





Modelli a due guide

- Posizionamento libero del comparatore
- Supporta differenti comparatori opzionali
- Cicli di ispezione più veloci.





Comparatore raccomandato:

- 543-300-10 con funzione di blocco del picco.

Staffaggi per CMM

Compatibili con qualsiasi CMM

- Pronto per il sistema di ricezione pallet PRS per un riposizionamento esatto.
- Significativo miglioramento del processo di controllo qualità.
- Riposizionamento e configurazione rapidi.
- Adattatore per sfera di calibrazione M6-M8 incluso.



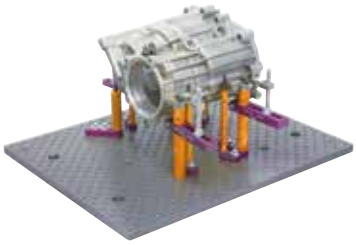

Cod.	Pz.	Piastra base	Listino €	Promozione €
K551048-10	60	250 x 250 mm	1.150,00 €	919,00 €
K551549-10	90	500 x 400 mm	2.130,00 €	1.709,00 €



eco-fix Kit S

Cod. K551048-10

- Kit di staffaggio modulare 60 pz
- Include piastra base 250 x 250 mm.

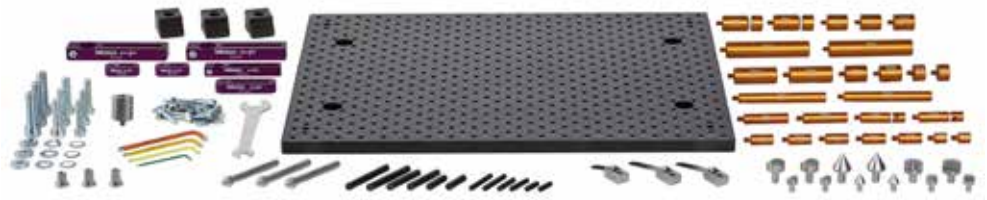

eco-fix Kit L

Cod. K551549-10

- Kit di staffaggio modulare 99 pz
- Include piastra base 500 x 400 mm.









Kit stili aggiuntivo M2 per CMM

Cod.	Pz.	Filletto di connessione	Listino €	Promozione €
K651382	17	M2	418,00 €	309,00 €



Cod.	Descrizione	Punta stilo	Filetto	Qt.	ø S mm	L mm
Contenuto della fornitura						
K651382	**Kit aggiuntivo stili M2**					
K651022	Stilo, acciaio inox	rubino	M2	2	4	20
K651021	Stilo, acciaio inox	rubino	M2	1	3	20
K651019	Stilo, acciaio inox	rubino	M2	3	2	20
K651012	Stilo, acciaio inox	rubino	M2	5	1	10
K651058	Supporto stilo a 5 vie		M2	1		7,5
K651040	Prolunga acciaio inox		M2	1		30
K651039	Prolunga acciaio inox		M2	1		20
K651038	Prolunga acciaio inox		M2	2		10
K651223	Chiave ø 1.2 mm			1		
Qt. totale				**17**		

I prezzi sopra indicati sono i prezzi al dettaglio suggeriti da Mitutoyo, IVA esclusa. Valida fino ad esaurimento scorte

Staffaggi per macchine di misura ottiche

Compatibile con qualsiasi sistema ottico

- Metodo di posizionamento flessibile e ripetibile.
- Localizza e blocca i pezzi durante la misura.
- Significativo miglioramento del processo di controllo qualità.
- Riposizionamento e configurazione rapidi.



Cod.	Pz.	Piastra Base	Listino €	Promozione €
K551057	26	200 x 200 mm	1.343,30 €	1.119,00 €
K551058	23	250 x 200 mm	1.576,00 €	1.309,00 €

opti-fix Kit Start L

Cod. K551057

- Kit di staffaggio modulare da 26 pezzi.
- Per sistemi ottici, proiettori di profili e microscopi.
- Staffaggio dei pezzi sul vetro della macchina





opti-fix Kit Rotation

Cod. K551058

- Kit di staffaggio modulare da 23 pezzi.
- Per sistemi ottici, proiettori di profili e microscopi.
- Staffaggio di pezzi a rotazione simmetrica.

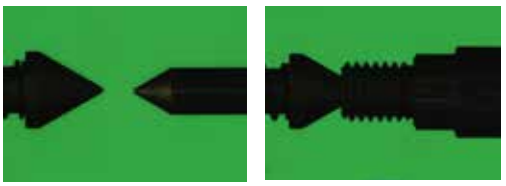



Cod.	Pz.	Filetto di connessione	Listino €	Promozione €
K651381	21	M3	1.020,00 €	759,00 €

Kit stili per CMM M3 Basic



Cod.	Descrizione	Punta stilo	Filetto	Qt.	ø S mm	L mm
Contenuto della fornitura						
K651381	**Styli Kit M3 Basic**					
K651146	Stilo, acciaio inox	rubino	M3	1	1	21
K651147	Stilo, acciaio inox	rubino	M3	5	2	21
K651148	Stilo, acciaio inox	rubino	M3	1	3	21
K651151	Stilo, acciaio inox	rubino	M3	3	4	31
K651152	Stilo, acciaio inox	rubino	M3	1	5	31
K651172	Stilo a disco	acciao temprato	M3	1	12,7	31
K651174	Stilo a disco	acciao temprato	M3	1	63,5	4
K651169	Supp. stilo a 5 vie, ruotabile		M3	1		13
K651180	Giunto articolato, acciaio inox		M3	1		11,5
K651170	Adattatore, acciaio inox		M3-M2	1		5
K651157	Prolunga acciaio inox		M3	1		20
K651159	Prolunga acciaio inox		M3	1		55
K651223	Chiave ø 1.2 mm			2		
K650135	Cacciavite esagonale 0,9 mm			1		
Qt. totale				**21**		

Rugosità

Surftest SJ-310

- Ampio LCD a colori da 14,5 cm [5,7"] per un'elevata visibilità.
- Sistema a pattino con touch-screen e stampante integrata.
- Navigazione nei menu facile e intuitiva.
- Punta stilo: raggio 2 µm; angolo 60°, raggio del pattino 40 mm.



Cod.	Descrizione	Corsa	Forza di misura del detector	Raggio di punta stilo	Angolo di punta stilo	Campo Z1	Listino €	Promozione €
178-570-21	Surftest SJ-310 [mm]	17,5 mm	0.75 mN	2 µm	60°	360 µm	4.950,00 €	3.999,00 €

Surftest SJ-500

- Ampio LCD TFT a colori da 19 cm [7,5"] con touch-screen.
- L'unità di rilevamento senza pattino consente uno spostamento dello stilo di 90°, ideale per la misura di alberi a gomiti e spazi ristretti.
- Rettilineita di spostamento 0,2 µm / 50 mm.
- Punta stilo: Raggio 2 µm; angolo 60°.



VALIDO FINO AD ESAURIMENTO SCORTE

Cod.	Descrizione	Corsa	Forza di misura del detector	Angolo di punta stilo	Angolo di punta stilo	Campo Z1	Listino €	Promozione €
178-532-01D	Surftest SJ-500 [mm]	50 mm	0,75 mN	2 µm	60°	800 µm	13.960,00 €	9.490,00 €



Download gratuito Software e App

Le funzionalità di controllo remoto e l'utilizzo dei risultati di misurazione possono essere ampliati tramite:

- USB Communication Tool,
- SJ Communication Tool,
- SJ-220 App.

I prezzi sopra indicati sono i prezzi al dettaglio suggeriti da Mitutoyo, IVA esclusa. Valida fino ad esaurimento scorte



Surftest SJ-220

- Facile da usare: LCD a colori da 2,8" con touchscreen, simile alla navigazione di uno smartphone.
- Supporta 25 lingue.
- Navigazione intuitiva: menù dal design semplice.
- Punta stilo: Raggio 2 µm; angolo 60°.
- Supporta ISO 21920.

Sistemi con pattino

Cod.	Descrizione	Corsa	Forza di misura detector	Raggio punta stilo	Angolo punta stilo	Campo Z1	Listino €	Promozione €
178-741-11	Surftest SJ-220 [mm]	17,5 mm	0,75 mN	2 µm	60°	360 µm	2.940,00 €	2.390,00 €
178-743-11	Surftest SJ-220R [mm]	17,5 mm	0,75 mN	2 µm	60°	360 µm	3.510,00 €	2.890,00 €
178-745-11	Surftest SJ-220S [mm]	5,6 mm	0,75 mN	2 µm	60°	360 µm	4.850,00 €	3.990,00 €

Prezzo set

Cod.	Descrizione	Listino €	Promozione €
SJSET01	Supporto in granito incl. adattatore per supporto magnetico D 8 mm	1.178,00 €	999,00 €

E-Learning

- Taratura: passo passo,
- Esecuzione delle misure: istruzioni dettagliate,
- Teoria e misura (ISO 21920 e ISO 4287),
- Come interpretare i dati di misura le tolleranze,

e molti altri argomenti interessanti sul modello SJ-220, spiegati passo dopo passo.



Il Kit definitivo per il sistema ottico

Nuova promozione



Accelera le tue misure 2D e risparmia fino al 23%!

Sperimenta una misura senza contatto più rapida, semplice ed efficiente con la macchina di misura ottica Mitutoyo Quick Image e il software M3. Combinando un funzionamento intuitivo, potenti strumenti di misura e il riconoscimento automatico dei pezzi, Quick Image aiuta a snellire i processi di ispezione mantenendo un'elevata accuratezza. Il software M3 migliora ulteriormente la produttività grazie a funzionalità avanzate di programmazione, reportistica e analisi. Scopri come questa potente combinazione può trasformare il tuo flusso di lavoro nelle misurazioni 2D.

Promozione valida fino al 31 Dicembre 2026.



QI-A4020D
Tavola XY manuale



QI-C2017D
Tavola XY motorizzata

Scopri la promozione





Prodotto venduto direttamente da Mitutoyo. Per ulteriori informazioni, si prega di contattare la filiale Mitutoyo di riferimento.

I prezzi sopra indicati sono i prezzi al dettaglio suggeriti da Mitutoyo, IVA esclusa. Valida fino ad esaurimento scorte

Promozione rotondimetri

Nuova promozione



Promozione valida fino al 31 Dicembre 2026

Ottieni di più dal tuo sistema di misura della rotondità

Scopri la serie Mitutoyo Roundtest: una gamma completa di soluzioni ad alta accuratezza per la misura di rotondità, cilindricità e forma. Progettati per applicazioni che spaziano dall'officina al laboratorio, i sistemi Roundtest combinano una accuratezza straordinaria con un funzionamento intuitivo e potenti funzionalità di analisi. Per un periodo limitato, i modelli selezionati **includono fino a 3 dispositivi di bloccaggio gratuiti**, aiutandoti a ottenere un allestimento del pezzo efficiente e affidabile fin dal primo giorno.*

* Il numero di dispositivi di bloccaggio inclusi dipende dal modello Roundtest selezionato.

Scopri l'offerta:







Prodotto venduto direttamente da Mitutoyo. Per ulteriori informazioni, si prega di contattare la filiale Mitutoyo di riferimento.

© MITUTOYO/D 09/26 PRE 1278

Promozione valida dal 1° ottobre 2026 al 31 dicembre 2026. Ci riserviamo il diritto di apportare modifiche e sviluppi tecnici; questi prezzi si applicano solo ai clienti aziendali; tutti i prezzi si intendono netti in EURO + IVA - ulteriori informazioni sono disponibili su www.mitutoyo.it.
La consegna e i prezzi dei prodotti qui offerti sono validi fino a esaurimento scorte. Salvo modifiche tecniche, errori e refusi di stampa.

Mcchine di misua a coordinate



Macchine di misura ottiche



Misura della forma



Strumenti di misura ottici



Sensori



Durometri e sismometri



Righe elettroniche e sistemi DRO



Strumenti da banco e gestione dati



Qualunque siano le vostre sfide, Mitutoyo vi supporta dall'inizio alla fine.

Mitutoyo non è solo un produttore di strumenti di misura di massima qualità, ma offre anche un supporto qualificato per l'intera durata di vita delle apparecchiature, supportato da servizi completi che garantiscono che il vostro personale possa sfruttare al meglio l'investimento effettuato.

Oltre alle attività fondamentali di taratura e riparazione, Mitutoyo offre formazione sui prodotti e sulla metrologia, nonché supporto IT per i sofisticati software utilizzati nella moderna tecnologia di misura. Siamo inoltre in grado di progettare, costruire, testare e fornire soluzioni di misura su misura e persino, se ritenuto vantaggioso in termini di costi, di gestire le vostre sfide di misura critiche internamente su base di subfornitura.

Scopri ulteriori informazioni ed il nuovo catalogo generale.

www.mitutoyo.it

Mitutoyo

Mitutoyo Italiana s.r.l.

Corso Europa 7
20020 Lainate - Milano

Tel. +39 (0) 93578.1

commerciale@mitutoyo.it
www.mitutoyo.it

Nota: Le illustrazioni dei prodotti non sono vincolanti. Le descrizioni dei prodotti, in particolare tutte le specifiche tecniche, sono vincolanti solo se esplicitamente concordate.

MITUTOYO, ABSOLUTE, DIGIMATIC, OPTOEYE e U-WAVE sono marchi registrati o marchi di fabbrica di Mitutoyo Corp. in Giappone e/o in altri paesi/regioni. Opti-fix è un marchio registrato di KOMEG Industrielle Messtechnik GmbH. Excel, Microsoft e Windows sono marchi registrati o marchi di fabbrica di Microsoft Corporation negli Stati Uniti e/o in altri paesi. Thiokol è un marchio registrato di TORAY FINE CHEMICALS Co., Ltd. TÜV è un marchio registrato di (tra gli altri titolari) TÜV Rheinland AG. YouTube è un marchio registrato di Google Inc. Altri nomi di prodotti, aziende e marchi qui menzionati sono solo a scopo identificativo e possono essere marchi dei rispettivi titolari.